POMPES AB

POMPES INDUSTRIELLES SPÉCIALISÉES DEPUIS 1978

Pm`sqrga

P400

PP

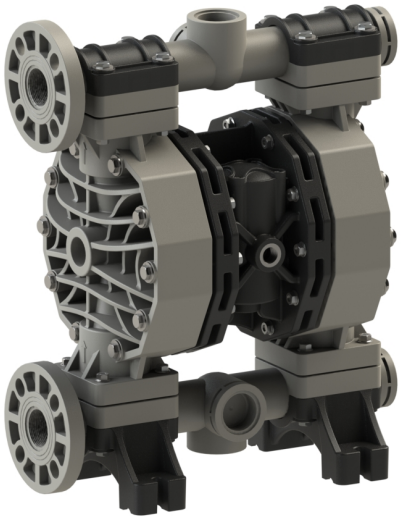

PVDF+CF

ALU

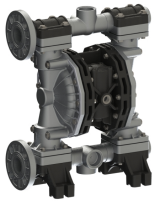

INOX 316

Données Techniques

Raccords Fluide :	TARAUDES 1"1/2 BSP & BRIDES DN40-PN16
Raccord air :	1/2" BSP
Débit Max :	380 l/min
Pression Max :	8 bars
Prévalence Max :	80 m
Aspiration à sec Max :	5 m
Aspiration avec fluide Max :	9,8 m
Passage solides Max :	8 mm
Niveau bruit :	78 dB
Viscosité Max :	40.000 cps
Volume par déplacement :	1,200l

ZONE 2/3 EN STD & ZONE 1 SUR DEMANDE

Fwbp_sjgosc

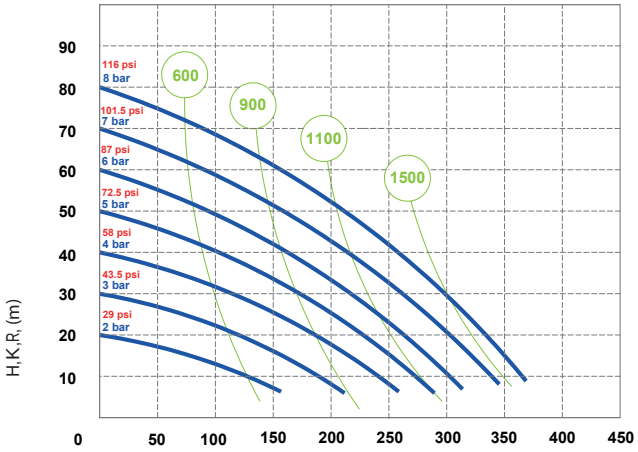

Pression alimentation air

Consommation d'air en Nlt/min

Les courbes et les prestations se réfèrent aux pompes avec aspiration immergée et refoulement à bouche libre, avec eau à 20° C, et varient selon le matériau de fabrication.

Dimensions

	PP	PVDF	ALU	INOX
A (mm)	454	454	445	361
B (mm)	260	260	260	260
C (mm)	564	564	563	502
Poids kg	18,2	22,2	22,2	25,3
Température MAX	65°C	95°C	95°C	95°C
Température MIN	-4°C	-20°C	-20°C	-20°C

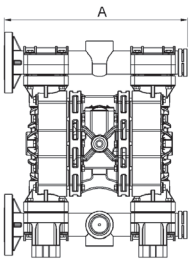

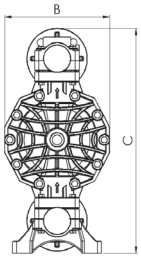

Composition

MOD.	CORPS	MEMBRANES	BILLES	SIÈGES	JOINTS	ORIFICES	ATEX	POSITION
P0400	P = PP KC = PVDF+CF A = ALU S = SS	HT = HYTREL+PTFE MT = SANTOPRÈNE+PTFE H = HYTREL M =SANTOPRÈNE D = EPDM N = NBR	T = PTFE S = SS D = EPDM N = NBR	P = PP K = PVDF A = ALU S = SS Z = PE-UHMWE	D = EPDM V = VITON N = NBR T = PTFE	1 = BSP + BRIDES* 5 = NPT	- = zone 2 V ; xmlc 7	AB = STANDARD EF = STANDARD EN INOX 316

*Uniquement disponible en sorties AB - Si autres sorties, orifices taraudés BSP