Pompes AB présente :

Les volumétriques

POMPES AB

POMPES INDUSTRIELLES SPÉCIALISÉES DEPUIS 1978

La souplesse vous donne rendez-vous...

Depuis plus de 40 ans, Créateur-conseils en pompes industrielles,
Pompes AB vous offrent la réactivité d'une équipe de spécialistes.
Écoute, Services, pompes à vos mesures... la souplesse vous donne rendez-vous!

Un numéro d'appel direct
01 30 05 15 15
Un site internet pour toute savoir sur Pompes AB
www.pompes-ab.com

Nous vous conseillons avant la vente...

L'esprit "partenaire" nous anime.
Nous recherchons, avec vous, la bonne adéquation de l'unité de pompage à la tâche qui lui est dévolue.
Nous caractérisons la pompe selon le fluide transporté et les performances recherchées débit/pression/hauteur d'élévation.

Nous vous assistons après la vente...

Nous tenons en permanence notre stock

Bien que les pièces d'usure soient réduites sur nos pompes, nous disposons de nombreuses pièces en stock.

Nous savons ce que le mot "délais" veut dire

Nous livrons sur stock, sous 24/48 heures, partout dans le monde.

Votre pompe sera réparée dans nos ateliers, si vous le souhaitez

En cas d'urgence, intervention dans la journée.

Nous intervenons sur site

Sur demande, nous vous apportons l'assistance nécessaire...

Pompes AB conçoit ses pompes péristaltiques dans leur intégralité.

Ils possèdent le savoir-faire que seul un professionnel spécialisé peut acquérir au quotidien dans de multiples applications industrielles.
Pompes AB maîtrise la technique et offre ce qui fait souvent la différence : le service.

Sommaire

	Page
Pompes péristaltiques	4
Pompes à membranes	19
Pompes à disque excentré	38
Pompes à engrenages	48

Les pompes péristaltiques AB

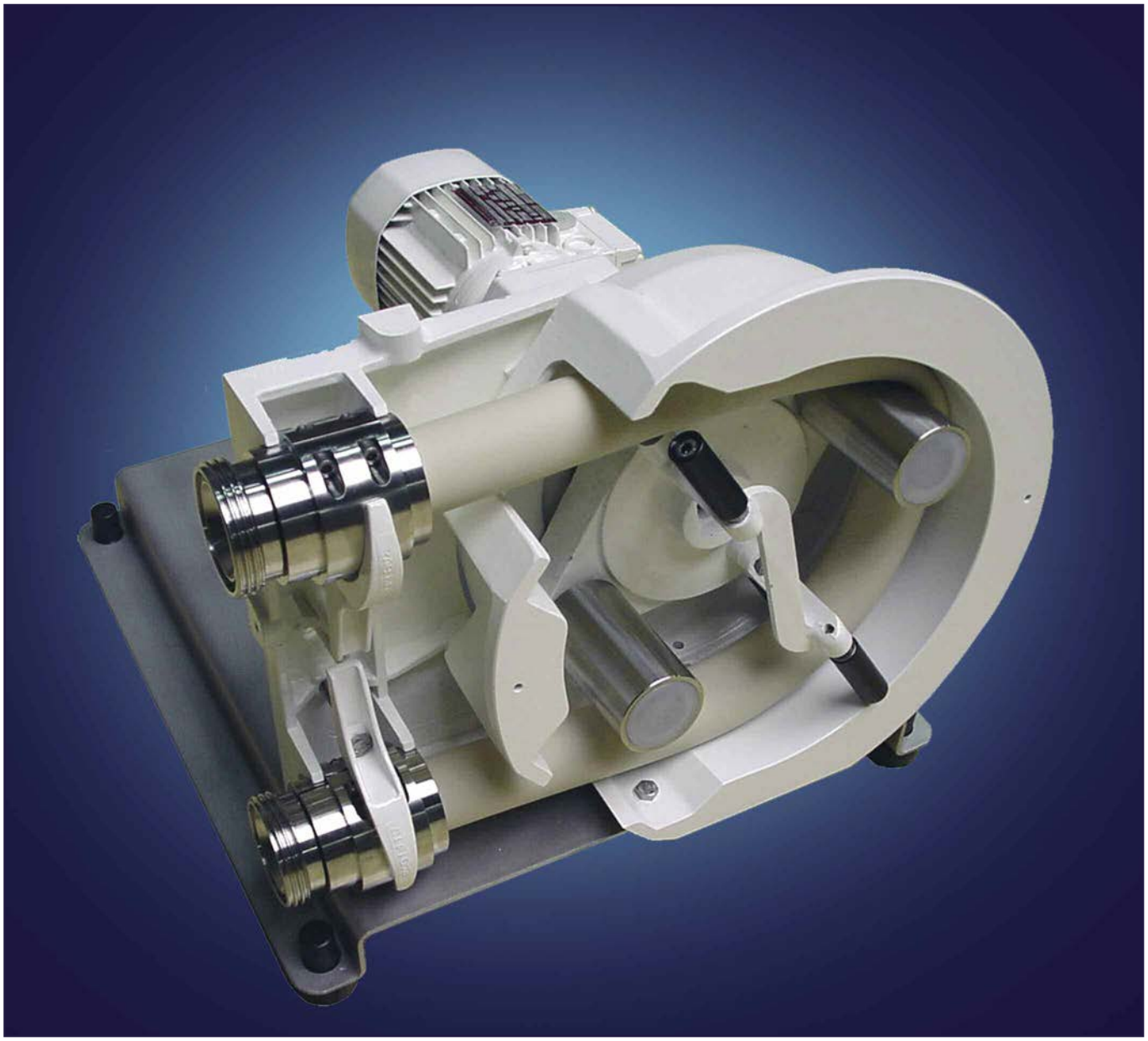

Avec les pompes péristaltiques AB dosez et transférez tout fluide, tranquillement, durablement, en toute sécurité.

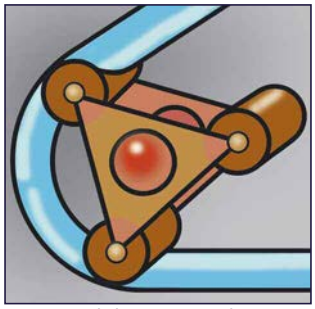

Le principe de la pompe péristaltique repose sur la pression de 2, 3, 6... rouleaux, libres sur leur axe, qui écrasent successivement un tube. L'alternance de la pression et du relachement sur le tube crée une dépression. Le fluide emprisonné entre les rouleaux est poussé tout en demeurant intact durant son transfert.

Choisir la pompe péristaltique simple et pratique pour respecter la parfaite intégrité des liquides véhiculés

- Insensible aux particules abrasives et aux morceaux
- Pas de mécanisme en contact avec le liquide pompé, seul le tube est utilisé
- Aspire jusqu'au fond des cuves jusqu'à 8 mètres sans laisser de liquide dans les tuyauteries
- Ne grippe pas et ne chauffe pas en marche à sec
- Ne gomme pas en cas de mauvais nettoyage ou rinçage
- Pompage réversible
- Auto-amorçante à sec
- Entretien limité au remplacement du tube, sans dépose de la pompe
- Nettoyage très facile

Des tubes techniques durables aux normes les plus exigeantes

Les tubes, armés ou non, sont fabriqués soit à partir d'élastomères, soit de thermo-plastiques élastiques polyvalents de très haute résistance chimique et mécanique. Ils supportent parfaitement acides et bases.

Ils répondent aux normes les plus exigeantes : FDA / 3-A / NSF / CE19535-2004 / EU10-2011.

Un large champ d'applications

Les pompes péristaltiques sont employées pour leur souplesse d'utilisation. De très larges applications: traitement des eaux, traitement de surfaces, agro- alimentaire, papeterie, tuilerie, textile, abattoir, pharmaceutique, cosmétique... pour les dosages, prélèvements, transferts de liquides chargés, corrosifs, abrasifs, visqueux, fragiles, stériles...

Exemples de liquides pompés

Boues et graisses d'épuration, Déchets d'abattoirs, Pâte à papier, Lait de chaux, Purées, Soupes de poissons, Lait de ciment, Enduits et mortiers, latex, Raisins entiers, Confitures avec fruits entiers, Acides usés, Résidus chimiques, Barbotine, Macédoines, Charbon actif, Colorants, Colles, Résines, Polymères, Anti-mousse, Crèmes cosmétiques, Produits pharmaceutiques...

Série basse pression jusqu'à 2 bar

La simplicité en plus! En moins de 1 minute, montage et démontage du tube avec le système d'attaches rapides.

AB8 & 9 Débit de 0,2 à 290 l/h

AB1 Débit de 15 à 1 700 l/h

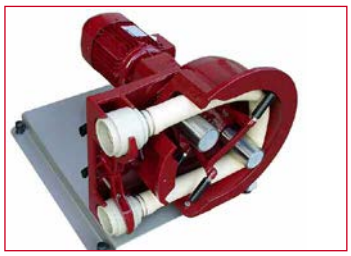

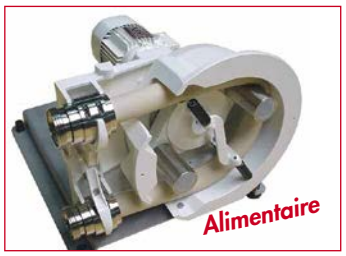

AB31 & 35 Débit de 140 à 6 000 l/h

Série haute pression jusqu'à 15 bar

Sans bain d'huile de lubrification du tube. Pression et longévité garanties. Des tubes armés de technologie avancée spécifiques pour les liquides abrasifs, chimiques et alimentaires.

PSF Débit de 0,2 à 3 100 l/h

MS Débit de 66 à 31 000 l/h

SF, DF, SR, DR Débit de 2 200 à 180 000 l/h

Pompes péristaltiques Séries AB8 et AB9

MADE in FRANCE

AB8 : débit de 0,2 à 27 l/h
AB9 : débit de 0,4 à 290 l/h

UTILISATIONS
Pour un fonctionnement continu. Petits dosages industriels ne convenant pas aux pompes équipées de clapets.

EXEMPLES DE LIQUIDES POMPES
Utilisation idéale pour les colorants, résines, engobe, effluents, ferments, solutions acides, basiques, stériles...

AVANTAGES
Des pompes qui ne se désamorcent pas et sont insensibles aux liquides chargés, abrasifs, visqueux et cristallisant...
Des pompes garanties pour fonctionner en continu, en ambiance industrielle, étanches aux poussières et aux projections d'eau (IP55).

ALIMENTATION
Triphasé 230/400 V ou monophasé 230 V
Puissance 25 à 120 W

Système d'attaches rapides du tube
Remplacement immédiat du tube, sans outillage, quel que soit son diamètre

Les variateurs pour ajuster vos débits

Etanche aux projections d'eau

Variateur de fréquence IP65
Puissance 0,37 kW. Alimentation mono 230 V . Commande manuelle. Etanche aux projections d'eau. Dimensions : 150 x 210 x 190 mm

ENCOMBREMENTS HORS TOUT (en mm)

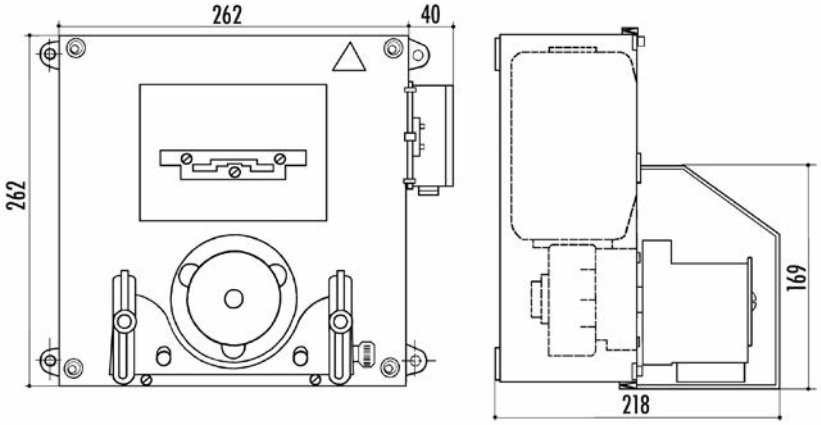

Variateur de fréquence IP20
Puissance 0,37 kW Alimentation mono 230 V Commande manuelle ou pilotage (Montage en armoire). Dimensions : 80 x 130 x 120 mm

PERFORMANCES

Séries AB9 AB 8	Plage de vitesse avec variateur de fréquence tr/mn		DEBITS en litres/heure (Les différents diamètres de tube se montent sur la même pompe sans réglage ni modification)					
	mini	maxi	∅ 2 mm mini - maxi	∅ 3 mm mini - maxi	∅ 4 mm mini - maxi	∅ 6 mm mini - maxi	∅ 10 mm mini - maxi	∅ 13 mm mini - maxi
AB9 SAN	40	200	-	-	5 - 24	14 - 70	34 - 170	58 - 290
AB9 SCN	14	70	-	-	1,4 - 7	5 - 28	11 - 52	16 - 80
AB9 SDN	4	20	-	-	0,4 - 2	1,6 - 8	3 - 14	4 - 22
AB8 SAN	40	200	0,8 - 4	1,8 - 9	2,8 - 14	5,4 - 27	-	-
AB8 SCN	10	50	0,2 - 1	0,32 - 1,6	0,8 - 4	1,5 - 7,4	-	-

Tests effectués avec de l'eau à 20°C

Pompes péristaltiques Série AB1

débit de 15 à 1 700 l/h

UTILISATIONS
Transferts de liquides ne convenant pas aux pompes avec des pièces mécaniques

EXEMPLES DE LIQUIDES POMPES
Des pompes bien adaptées aux liquides stériles, contaminés, polymérisants, abrasifs, difficiles à nettoyer.

AVANTAGES
Simplicité et souplesse d'utilisation
Le remplacement du tube en moins d'une minute évite les nettoyages difficiles. Possibilité d'utiliser une seule longueur de 15 mètres de tube souple, sans raccord entre l'aspiration et le refoulement.

MOTORISATION
Puissances moteurs : 120 à 370 W
Monophasé 230 V
Triphasé 230/400 V

Système d'attaches rapides du tube
Remplacement immédiat du tube, sans outillage, quel que soit son diamètre

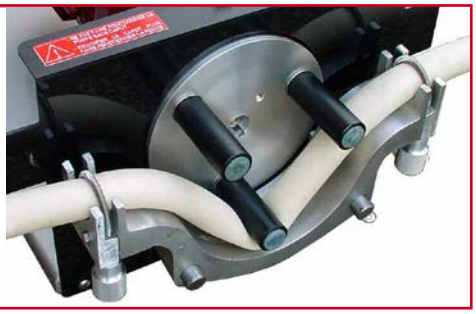

ENCOMBREMENTS HORS TOUT (en mm)

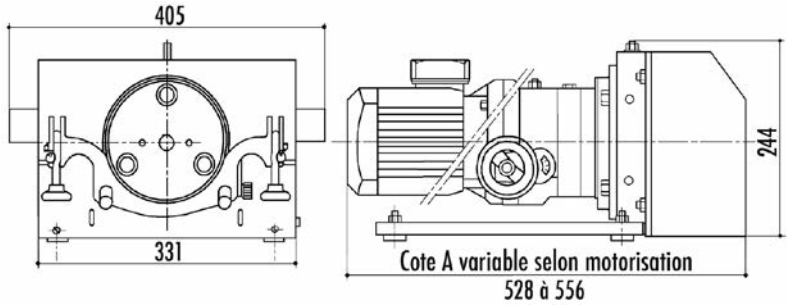

PERFORMANCES

Série AB1	Plage de vitesse avec variateur de fréquence tr/mn mini - maxi		DEBITS en litres/heure Les différents diamètres de tube se montent sur la même pompe sans réglage ni modification			
			∅ 10 mm mini - maxi	∅ 15 mm mini - maxi	∅ 20mm mini - maxi	∅ 25 mm mini - maxi
AB1 CAN	36	180	68 - 340	152 - 760	216 - 1080	340 - 1700
AB1 CCN	12	60	20 - 100	40 - 200	66 - 330	120 - 600
AB1 CDN	9	45	15 - 75	30 - 150	49 - 245	80 - 400

Tests effectués avec de l'eau à 20°C

Les variateurs pour ajuster vos débits

Variateur de fréquence IP65
Puissance 0,37 kW
Alimentation mono 230 V
Commande manuelle. Etanche aux projections d'eau
Dimensions :
150 x 210 x 190 mm

Variateur de fréquence IP20
Puissance 0,37 kW
Alimentation mono 230 V
Commande manuelle ou pilotage (Montage en armoire)
Dimensions :
80 x 130 x 120 mm

Variateur mécanique manuel
(sur demande)

Pompes péristaltiques Séries AB31 et AB35

MADE in FRANCE

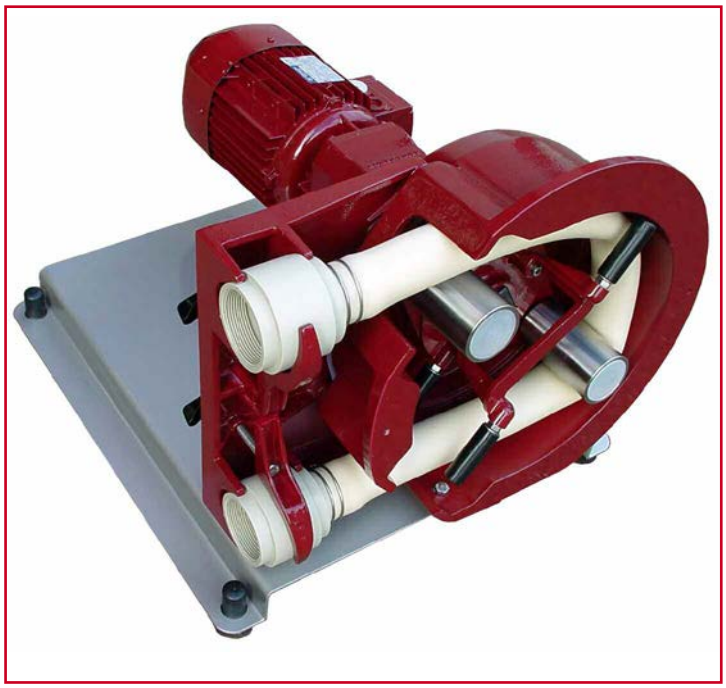

Système d'attaches rapides du tube
Remplacement immédiat du tube, sans outillage, quel que soit son diamètre

débit de140 à 5 000 l/h

UTILISATIONS
Auto-amorçante à sec pour transfert de cuve à cuve.

EXEMPLES DE LIQUIDES POMPES
Des pompes bien adaptées aux liquides stériles, contaminés, polymérisants, abrasifs, difficiles à nettoyer.

AVANTAGES
Simplicité et souplesse d'utilisation

MOTORISATION
Puissances moteurs : 0,37 à 1,5 kW
Monophasé 230 V
Triphasé 230/400 V

RACCORDEMENTS
En standard, raccords ∅ 2" Gaz femelle

En option :

Brides PN 10
DN.32.40.50
ou
Embouts canelés
∅ 30.40.50

ENCOMBREMENTS HORS TOUT (en mm)

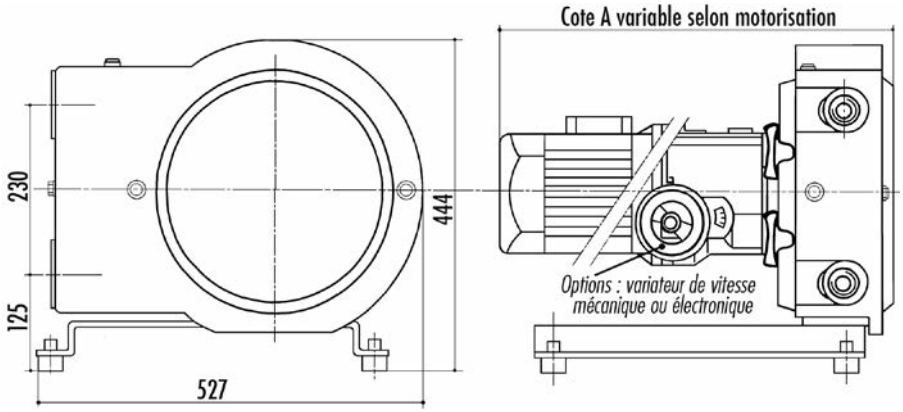

Les variateurs pour ajuster vos débits

Variateur de fréquence IP65
Alimentation mono 230 V
Commande manuelle.
Etanche aux projections d'eau

Variateur mécanique manuel
(Sur demande)

PERFORMANCES

Equipées du tube alimentaire	Equipées du tube chimie	DEBITS en l/h	Vitesse fixe nominale tr/mn	Moteur puissance kW
Série	Série			
Type AB 35 ∅ x 35 mm				
AB35AW	AB35AN	5 000	145	1,5
AB35CW	AB35CN	3 000	86	0,75
AB35DW	AB35DN	1 800	53	0,37
AB35EW	AB35EN	900	27	0,37
Type AB 31 ∅ x 30 mm				
AB31AW	N.A	3 000	145	1,5
AB31CW	N.A	2 200	86	0,75
AB31DW	N.A	1 300	53	0,37
AB31EW	N.A	700	27	0,37

Tests effectués avec de l'eau à 20°C

Pompes péristaltiques Séries AB31 - AB35 Alimentaires

MADE in FRANCE

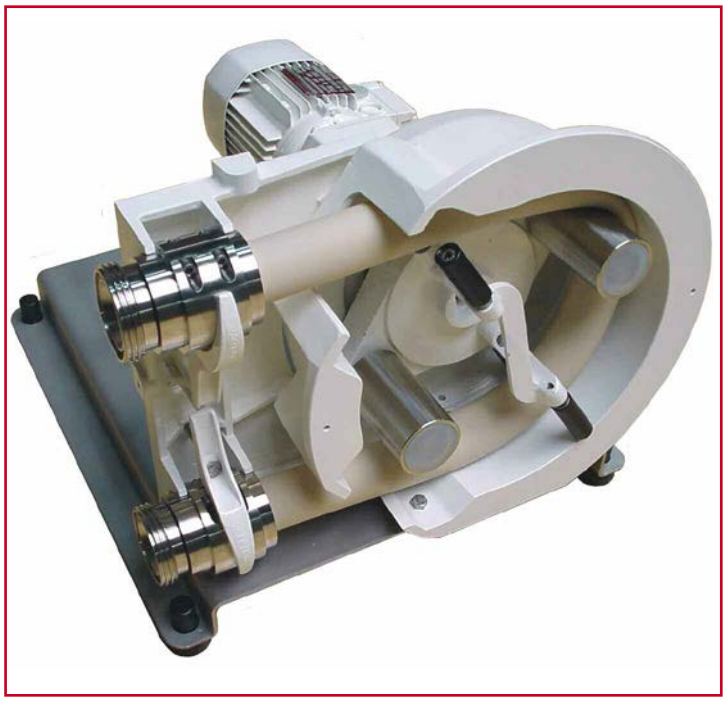

Système d'attaches rapides du tube

Remplacement immédiat du tube, sans outillage, quel que soit son diamètre

débit de 140 à 5 000 l/h

UTILISATIONS

Auto-amorçante à sec pour transfert de cuve à cuve.

EXEMPLES DE LIQUIDES POMPES

Des pompes bien adaptées aux liquides stériles, contaminés, polymérisants, abrasifs, difficiles à nettoyer.

AVANTAGES

Simplicité et souplesse d'utilisation

MOTORISATION

Puissances moteurs : 0,37 à 1,5 kW
Monophasé 230 V
Triphasé 230/400 V

RACCORDEMENTS

SMS - Clamp - Macon/DIN

Montage sur chariot

ENCOMBREMENTS HORS TOUT (en mm)

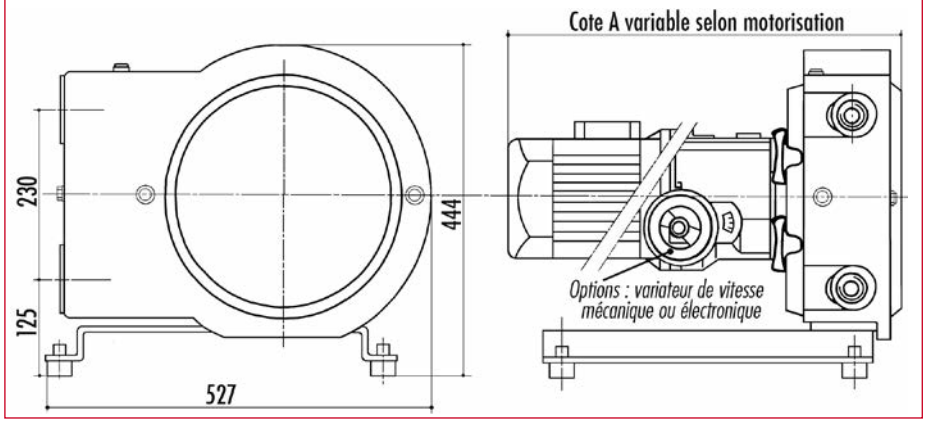

Les variateurs pour ajuster vos débits

Variateur de fréquence IP65

Alimentation mono 230 V
Commande manuelle.
Etanche aux projections d'eau

Variateur mécanique manuel

(Sur demande)

PERFORMANCES

Equipées du tube alimentaire	Equipées du tube chimie	DEBITS en l/h	Vitesse fixe nominale tr/mn	Moteur puissance kW
Série	Série			
Type AB 35 ∅ x 35 mm				
AB35AW	AB35AN	5 000	145	1,5
AB35CW	AB35CN	3 000	86	0,75
AB35DW	AB35DN	1 800	53	0,37
AB35EW	AB35EN	900	27	0,37
Type AB 31 ∅ x 30 mm				
AB31AW		3 000	145	1,5
AB31CW		2 200	86	0,75
AB31DW		1 300	53	0,37
AB31EW		700	27	0,37

Tests effectués avec de l'eau à 20°C

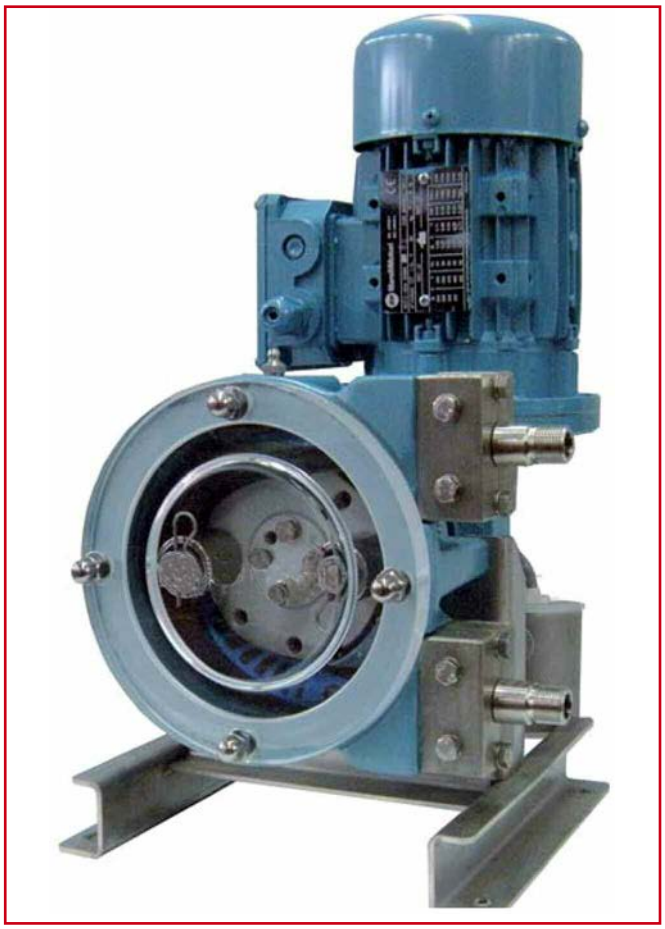

Débit de 0,2 à 190 l/h
Pression jusqu'à 8 bar

Performances PSF3

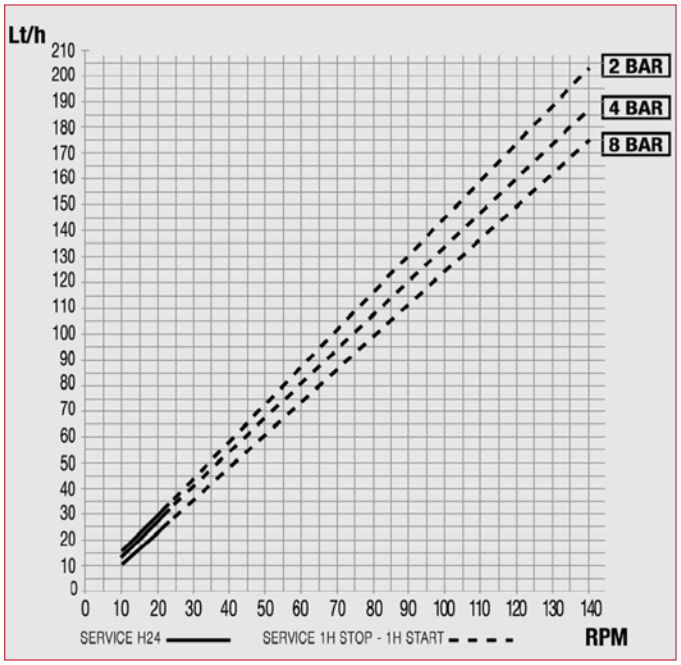

Performances PSF3S

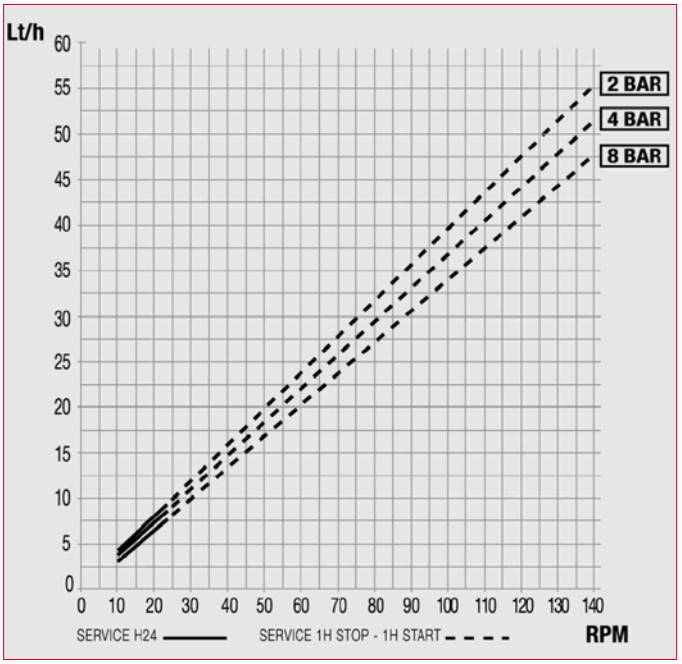

Encombrement (Dimensions en mm)

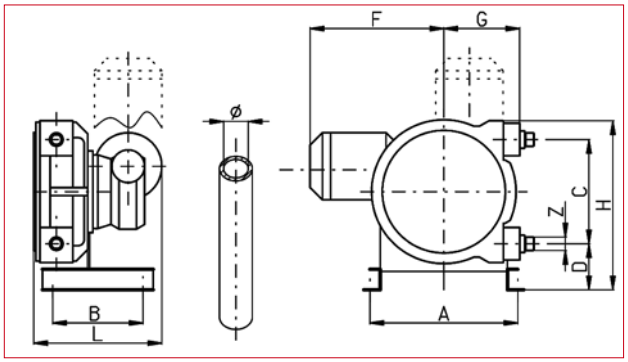

Type	∅ mm	Z UNI338	l/Tr/mn	A	B	C	D	F	G	H	L
PSF3	10	3/8″ BSP	0,024	210	160	112	94	237	110	238	214
PSF3S	5	3/8″ BSP	0,006	210	160	112	94	237	110	238	214

Connexions disponibles

	PSF3	PSF3S
BSP fileté	3/8″	3/8″
Brides DIN	DN10/PN16	DN10/PN16
Brides ANSI	1/2″ 150 LBS	1/2″ 150 LBS
Clamp	1/2″	1/2″
SMS	DN25	DN25

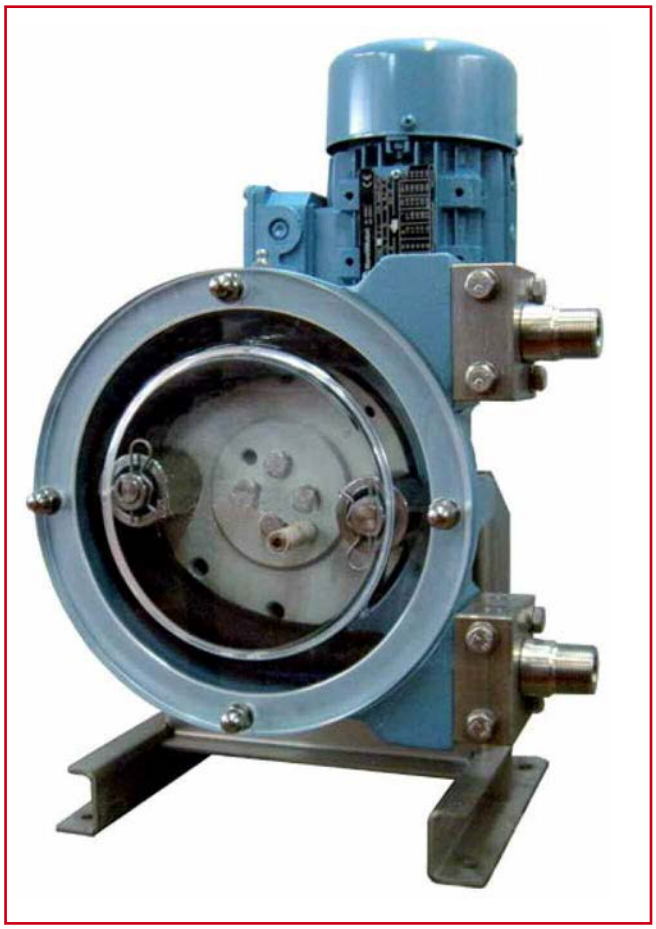

Débit de 9 à 3 100 l/ h
Pression jusqu'à 8 bar

Performances PSF1

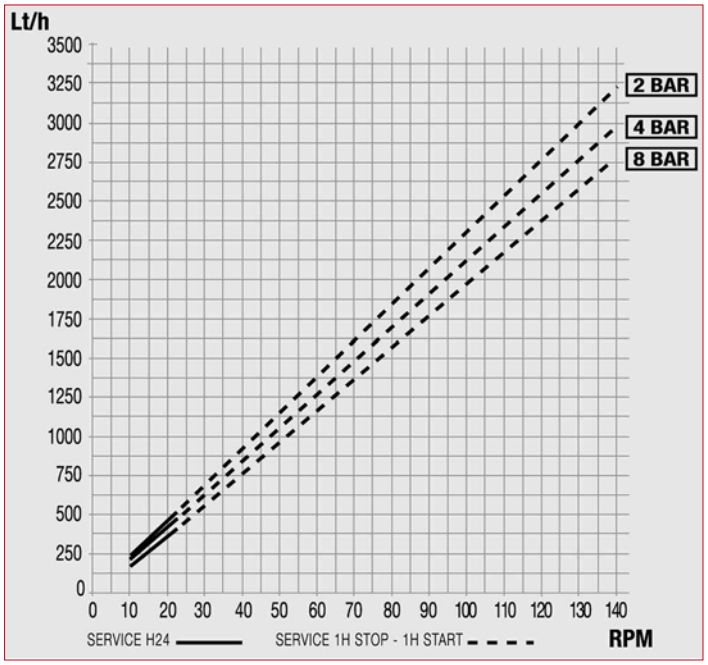

Performances PSF2

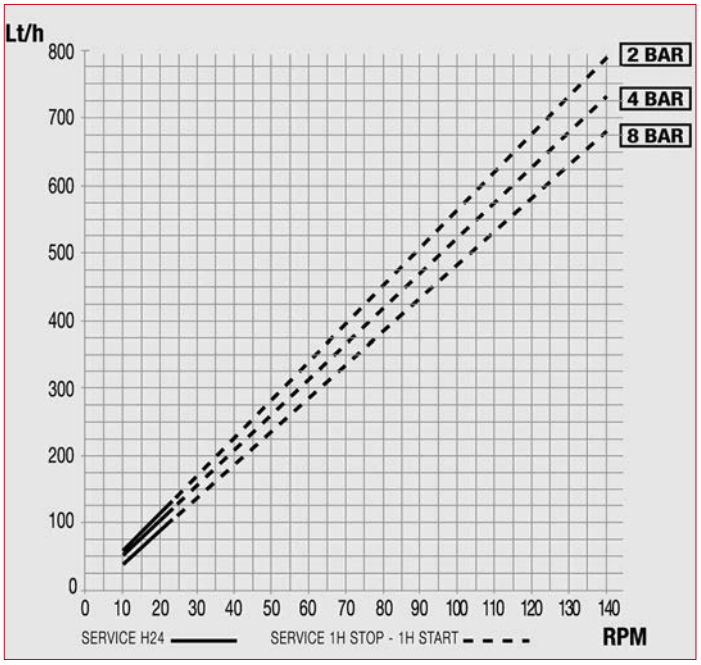

Encombrement (Dimensions en mm)

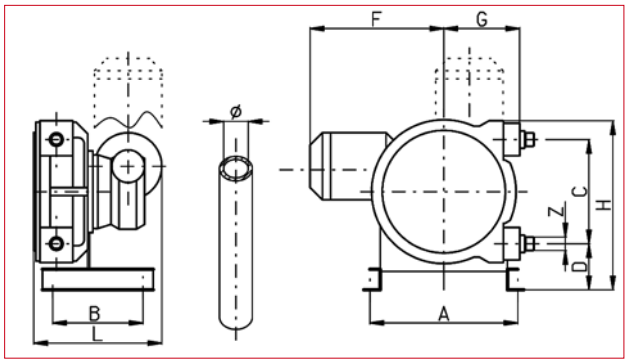

Type	∅ mm	Z UNI338	l/Tr/mn	A	B	C	D	F	G	H	L
PSF1	26	1"1/4 BSP	0,380	350	220	255	108	370	185	416	315
PSF2	16	3/4" BSP	0,093	230	160	170	110	290	140	315	242

Connexions disponibles

	PSF1	PSF2
BSP fileté	1" 1/4	3/4"
Brides DIN	DN32/PN16	DN15/PN16
Brides ANSI	1" 150 LBS	1/2" 150 LBS
Clamp	1"	1/2"
SMS	DN38	DN25

Débit de 66 à 7 600 l/ h
Pression jusqu'à 15 bar

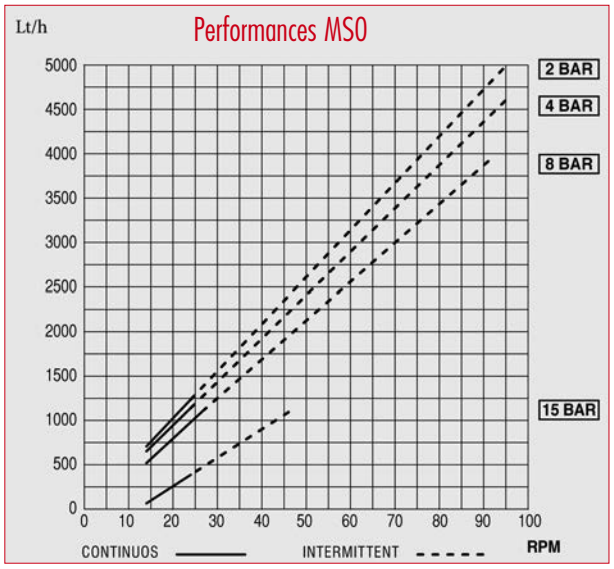

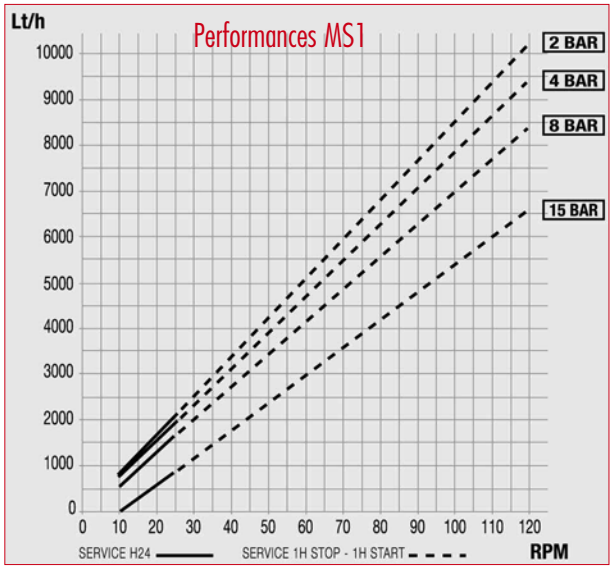

Connexions disponibles

	MS0	MS1
BSP fileté	1"1/4	1"1/2
Brides DIN	DN32/PN16	DN40/PN16
Brides ANSI	1"1/4 150 LBS	1"1/2 150 LBS
Clamp	1"1/2	2"
SMS	DN38	DN51

Caractéristiques du tube

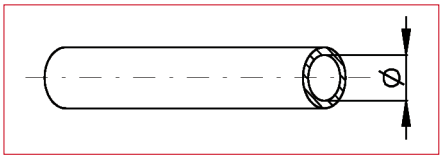

Type	Diamètre	L/tr/mn	Pression Maxi
MS0	34 mm	0,87	15 bar
MS1	40 mm	1,40	15 bar

Encombrement (en mm)

Type	A	B	C	D	E	F	G	H	I	J	K
MS0	118	81	225	231	155	129	341	533	688	400	400
MS1	129	86	263	265	155	162	403	650	805	560	470

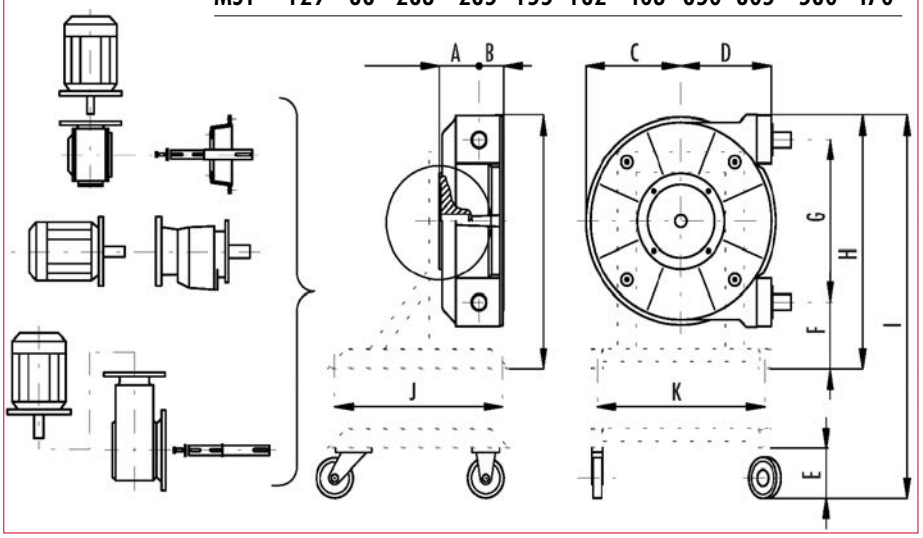

Débit de 244 à 31 000 l/ h
Pression jusqu'à 15 bar

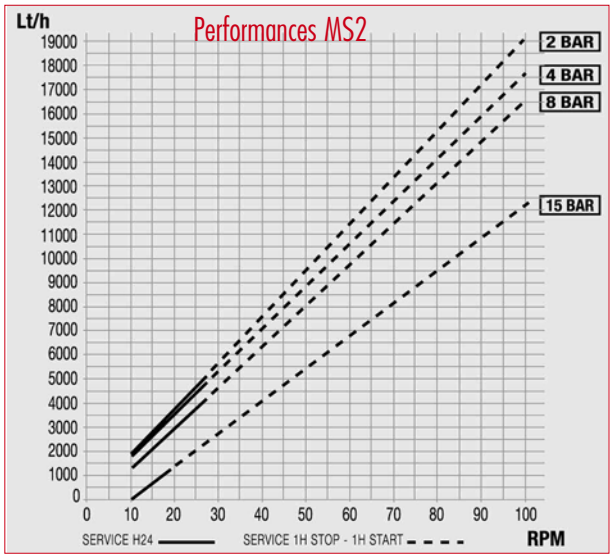

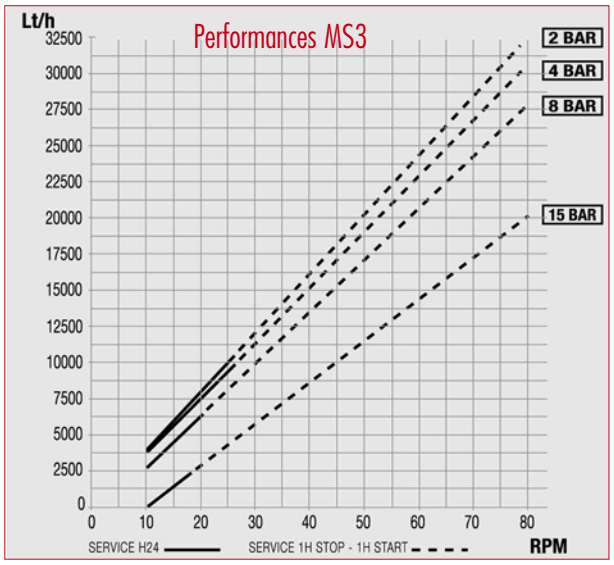

Connexions disponibles

	MS2	MS3
BSP fileté	2″	2″ 1/2
Brides DIN	DN50/PN16	DN65/PN16
Brides ANSI	2″ 150 LBS	2″1/2 150 LBS
Clamp	2″ 1/2	3″
SMS	DN51	DN76

Caractéristiques du tube

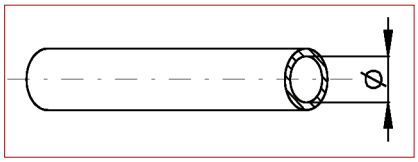

Type	Diamètre	L/tr/mn	Puissance Maxi
MS2	55 mm	3,20	8 - 15 bar
MS3	68 mm	6,80	8 - 15 bar

Encombrement (en mm)

Type	A	B	C	D	E	F	G	H	I	J	K
MS2	135	102	330	309	200	210	510	800	1000	750	520
MS3	189	156	450	400	200	196	688	1000	1200	750	680

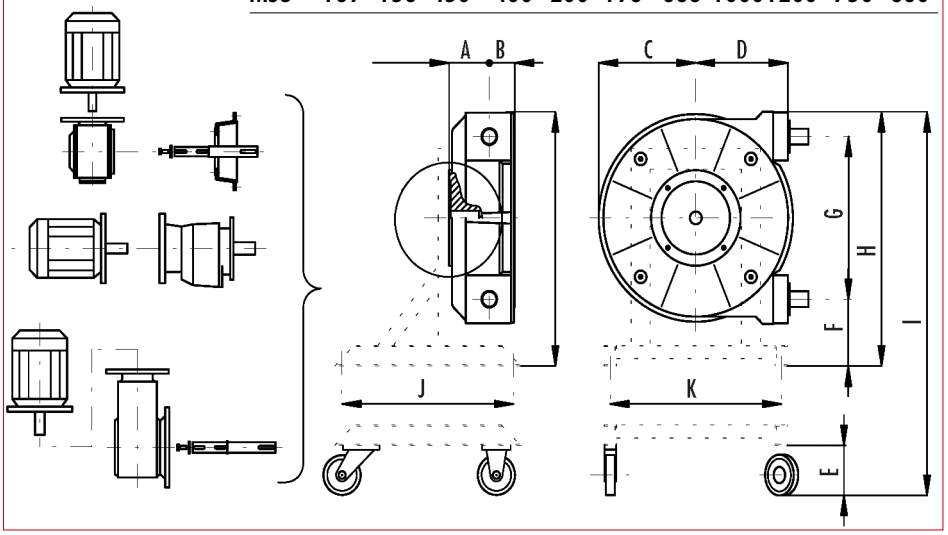

Débit de 2 000 à 33 000 l/ h
Pression jusqu'à 15 bar

Performances SF100

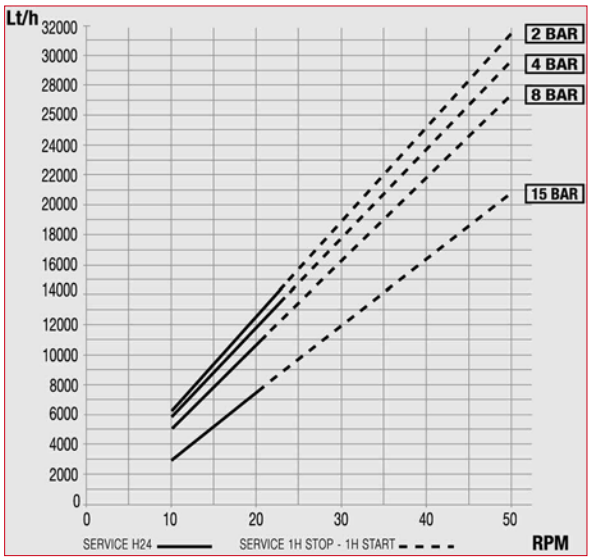

Performances SF190

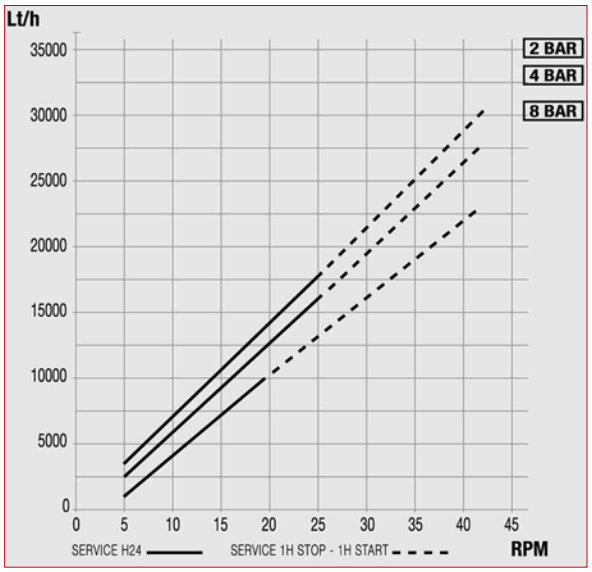

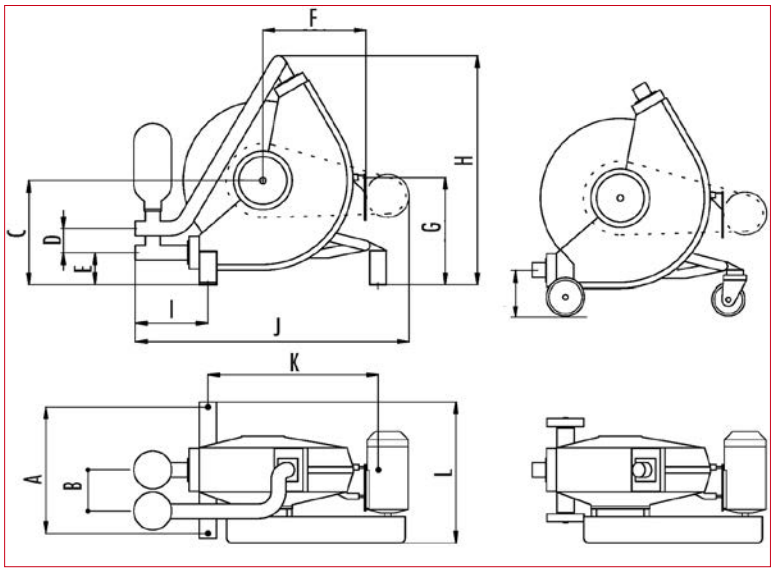

Encombrement (Dimensions en mm)

Type	A	B	C	D	E	F	G	H	I	J	K	L
SF100	600	250	603	149	165	630	670	1365	420	1650	1040	820
SF190	600	250	603	149	173	630	670	1365	420	1650	1040	820

Connexions disponibles

	SF100	SF190
BSP fileté	3″	3″
Brides DIN	DN80/PN16	DN80/PN16
Brides ANSI	3″ 150 LBS	3″ 150 LBS
Clamp	4″	4″
SMS	DN101	DN101

Caractéristiques du tube

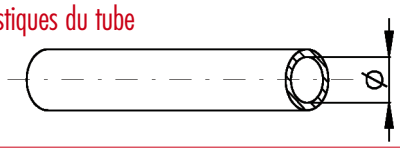

Type	Diamètre	L/tr/mn	Puissance Maxi
SF100	75 mm	10,5	8 - 15 bar
SF190	90 mm	14,5	8 bar

Débit de 4 500 à 65 000 l/h
Pression jusqu'à 8 bar

Encombrement (Dimensions en mm)

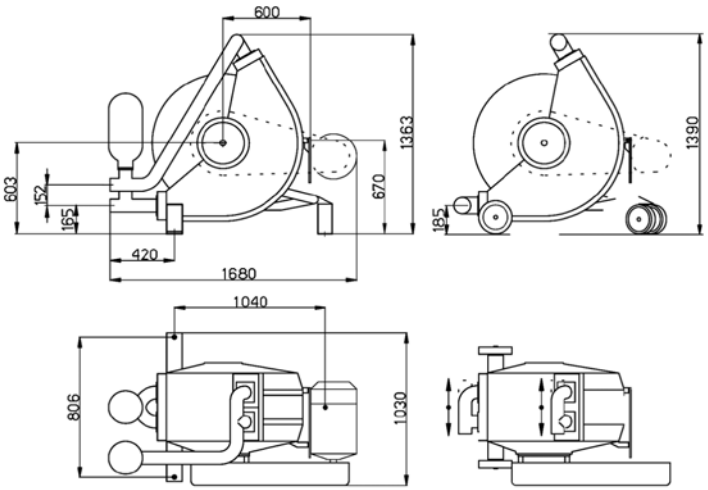

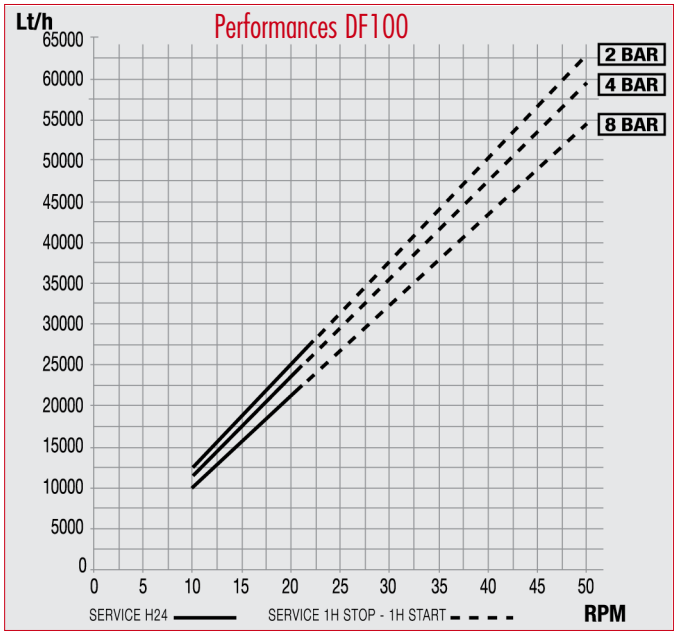

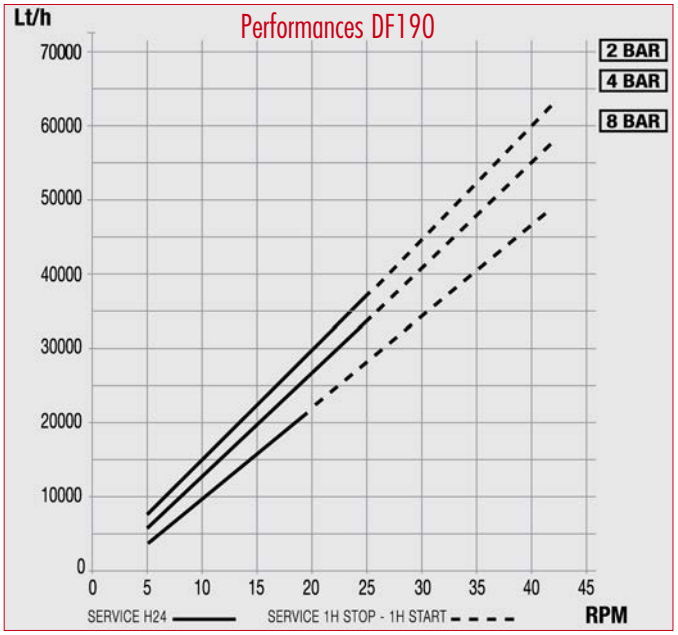

Caractéristiques du tube

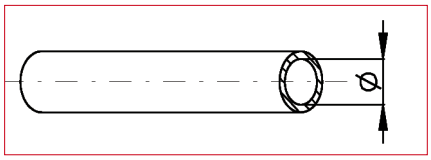

Type	Diamètre	L/tr/mn	Puissance Maxi
DF100	75 mm	21	8 bar
DF190	90 mm	29	8 bar

Connexions disponibles

	DF100	DF190
BSP fileté	4"	4"
Brides DIN	DN100/PN16	DN100/PN16
Brides ANSI	4" 150 LBS	4" 150 LBS
Clamp	4"	4"
SMS	DN101	DN101

Débit jusqu'à 95 000 l/ h
Pression jusqu'à 15 bar

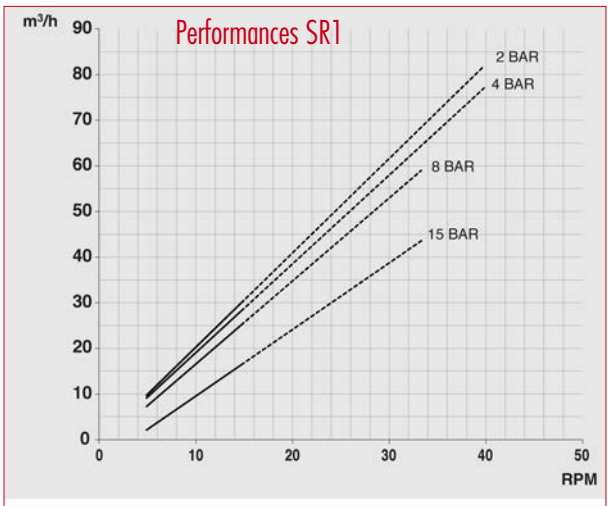

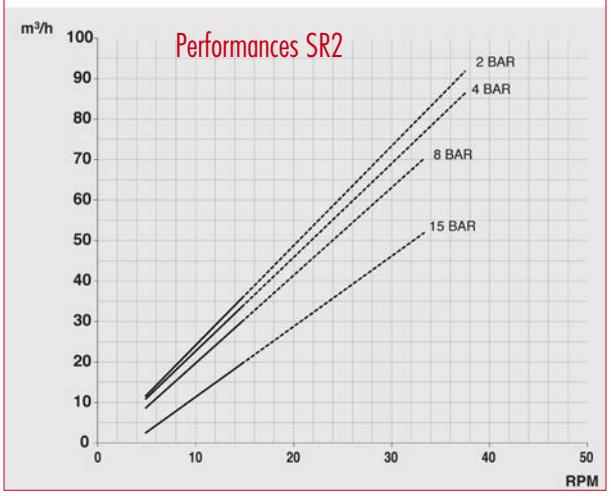

Encombrement (Dimensions en mm)

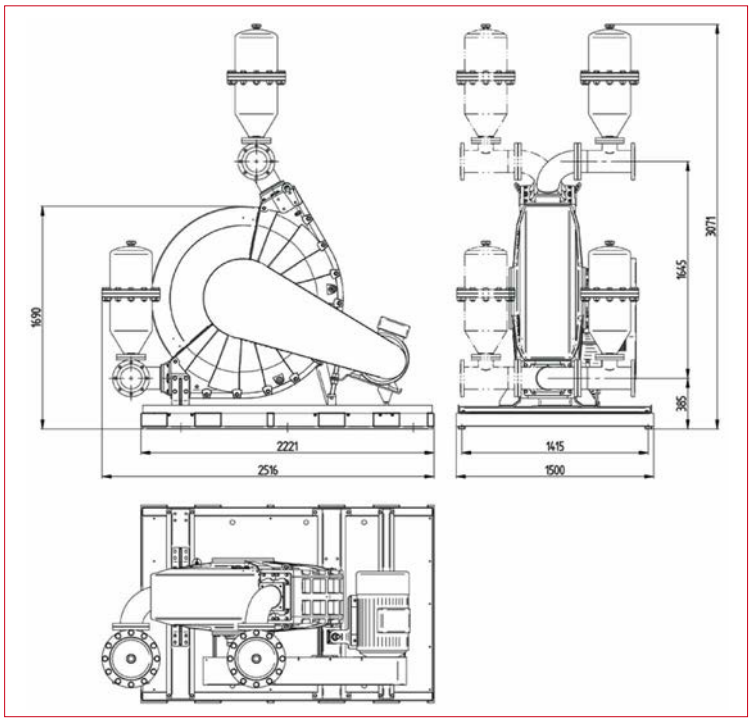

	SR1	SR2
DIAMETRE CONNEXION	DN114	DN127
CAPACITE MAXI m3/h	80	90
Tour/mn MAXI	40	37,5
PRESSION MAXI bar	15	15
PUISSANCE MAXI Kw	30	55
BRIDE ANSI 6''	4"	5"

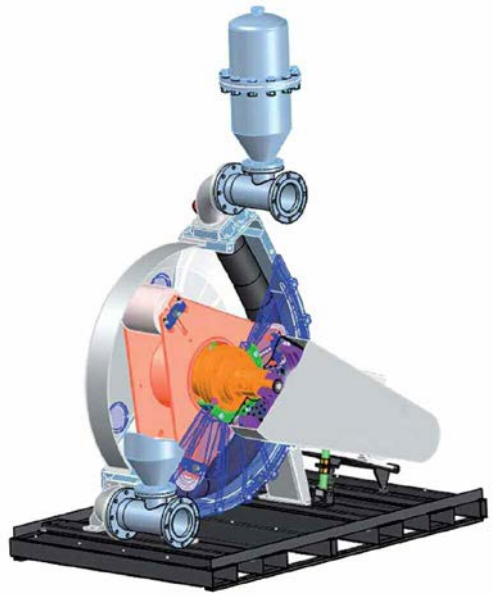

Débit de 10 000 à 185 000 l/ h
Pression jusqu'à 8 bar

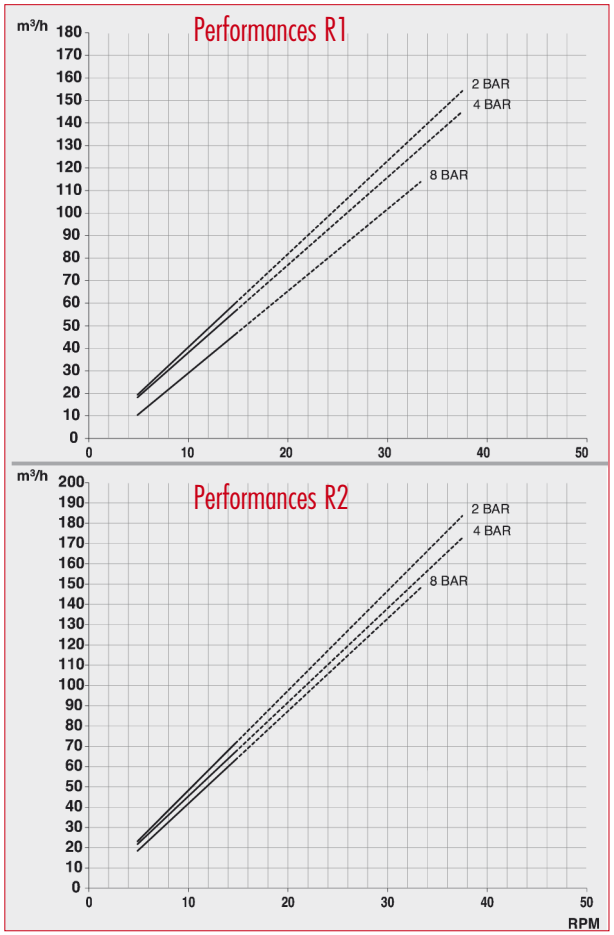

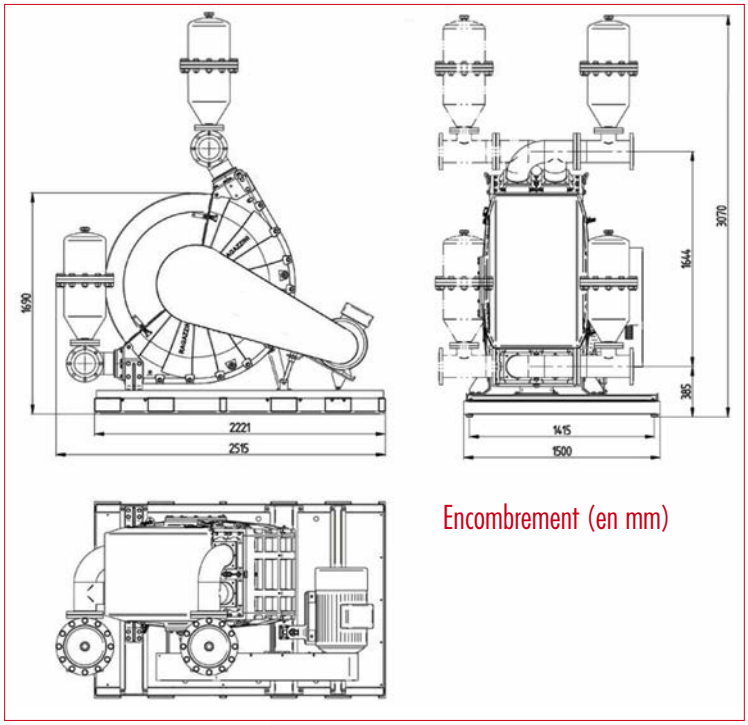

Encombrement (en mm)

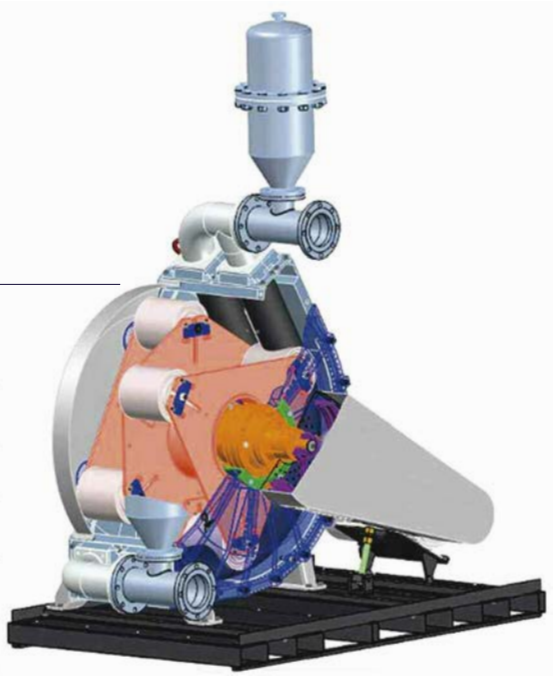

	DR1	DR2
DIAMETRE CONNEXION	DN114	DN127
CAPACITE MAXI m3/h	152	180
Tour/mn MAXI	37,5	37,5
PRESSION MAXI bar	8	8
PUISSANCE MAXI Kw	45	55
BRIDE ANSI 6"	6"	6"

Le tube: le cœur de la pompe

C'est un tube élastomère dont l'épaisseur offre une bonne résistance mécanique à l'écrasement et une excellente compatibilité chimique avec les différents liquides véhiculés. Ce tube est renforcé par 2, 4 ou 6 armatures textiles, dont la consistance et le nombre varient en fonction de la résistance à la pression requise. Les armatures textiles sont essentielles pour permettre le retour immédiat à la forme ronde initiale après l'écrasement.

Tube	*Composition*	*Compatibilité*	ΔT (°C)	ΔP (Bar)	*Durée*	*Classification alimentaire*
NN	Isoprène naturel (multicouches)	liquides abrasifs liquides modérément agressifs hautes pressions	-10 +85	-0.9 +8 (15)	*****	
NP	Couche pour aliments Isoprène naturel (multicouches)	liquides aqueux alimentaires liquides modérément agressifs	-10 +75	-0.9 +6 (8)	*****	FDA-CFR 21; Parts 170 to 199 Item 177.2600 (1)
EP	Monomère Ethylène propylène EPDM (multicouches)	produits chimiques acides variés	-10 +95	-09 +6 (8)	***	
RN	Couche de nitrile butadiène (multicouches)	huiles, graisses, hydrocarbures solvants divers	-10 +75	-09 +6 (8)	***	
RF	Couche pour aliments Nitrile butadiène (multicouches)	aliments, huiles, graisses	-10 +75	-09 +6 (8)	***	FDA 177.2600 DM 21-3.73 IV B (1)
HY	Couche Polyéthylène Chlorosulfoné Hypalon (multicouches)	acides concentrés, liquides alcalins hautes pressions	-10 +85	-0.9 +8	*****	
PH	Polypropylène Thermoplastique (Homogène) uniquement séries PSF et MSO	produits pharmaceutiques aliments	-20 +135	-0.5 +1.5 (2)	*****	FDA 177.2600 NSF (2)

(1) Désinfecter avec eau à 50°C et solution acide nitrique 1%, ou acide acétique 10%, ou soude 15%.
Rincer avec eau froid pour max 10/15 min. Désinfecter avec vapeur 120°C pour max 3 min.
(2) Nettoyable à l'eau chaude et savon neutre Rincer à l'eau distillée. Possibilité de stérilisation en autoclave

Les pompes pneumatiques et électriques à membranes, métalliques et non métalliques

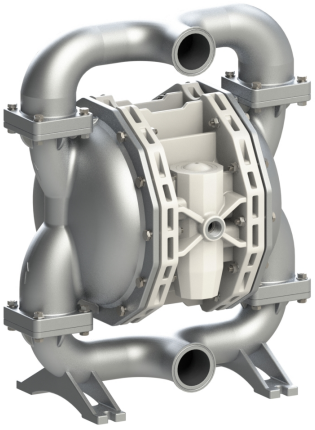

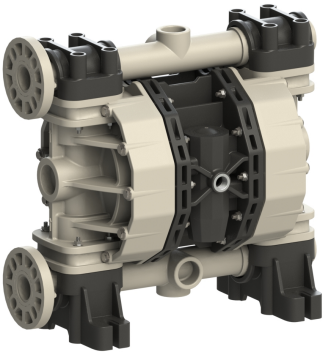

Applications

Les pompes Robustic figurent parmi celles les plus polyvalentes sur le marché.

Elles peuvent être utilisées dans les installations les plus variées et d'innombrables applications.

AUTOMOBILE	***AGRICULTURE***	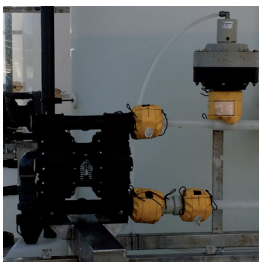	***MÉCANIQUE***	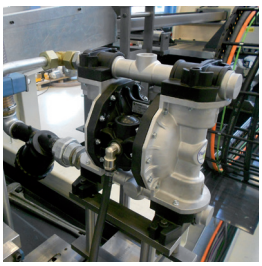
LAVAGE-AUTO	**CHIMIE**	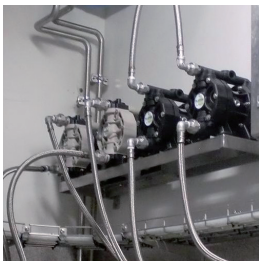	**FOOD**	**BIODIESEL**
CÉRAMIQUE		**TEXTILE ET TANNAGE**	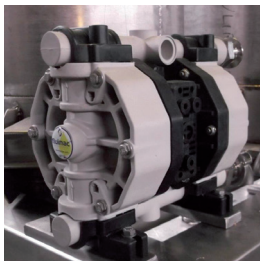	**PEINTURES**
	NAVAL ET PÉTROCHIMIQUE		***PAPIER***	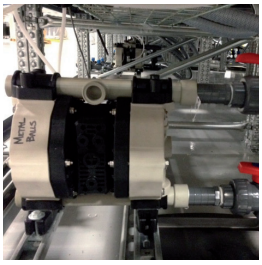
PHARMACEUTIQUE ET COSMÉTIQUE		**MINES**		**GALVANIQUE**
OIL & GAS	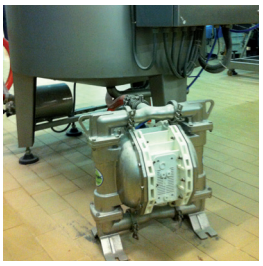	**TRAITEMENT DES EAUX**	**ENCRES ET FLEXO-GRAPHIQUES**	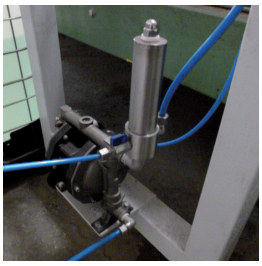

Caractéristiques techniques

Bague pilote déséquilibrée pour contrôler avec précision le positionnement de la bobine d'alimentation principale, éliminer le blocage et augmenter l'efficacité

Membranes fabriquées pour garantir des prestations constantes et une vie opérationnelle plus longue

Complètement boulonnées pour une étanchéité efficace et éviter les fuites

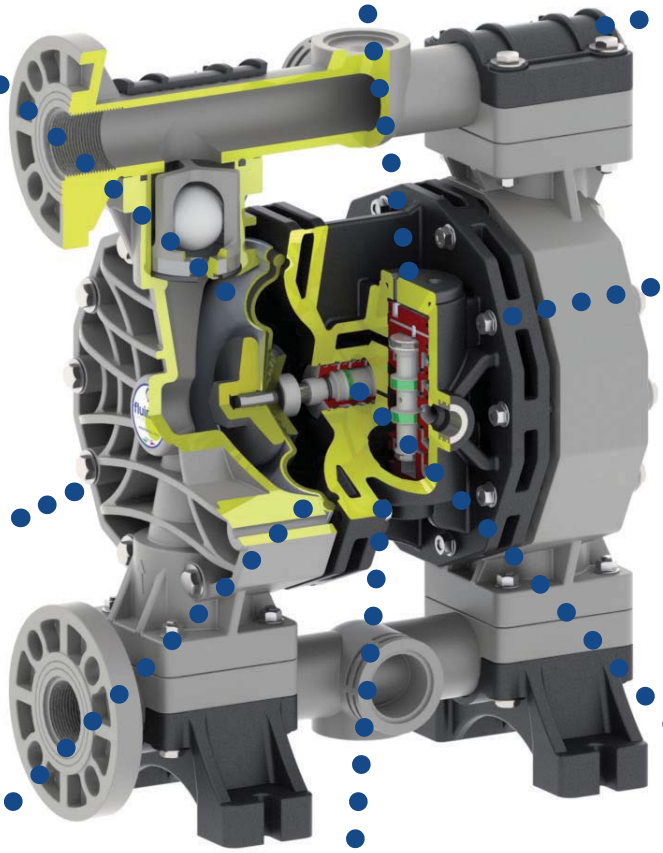

Chambre de déchargement spéciale avec double silencieux pour étendre la diffusion, réduire la formation de glace et garantir un bas niveau de bruit

Partie air en polypropylène robuste et vanne pneumatique en plastique pour la résistance chimique maximale dans des environnement hautement corrosifs.

Pinçage spécial pour minimiser l'usure et augmenter la durée de la membrane et fournir une étanchéité uniforme pour éviter le fuites

Échangeur et bagues pneumatiques en acétalique qui garantit une longue durée car il s'agit d'un matériel auto-lubrifié

Échangeur pneumatique facilement accessible de l'extérieur pour une inspection rapide

Comment lire le code

P	0160	P-	HT	T	P	V	1	-	AB
MODÈLE	FORMAT	MATÉRIEL CORPS	MEMBRANES	MATÉRIEL BILLES	MATÉRIEL LOGEMENTS BILLE	MATÉRIAU GARNITURES	CONNEXIONS	ZONE CERTIFICATION ATEX	POSITION CONNEXIONS

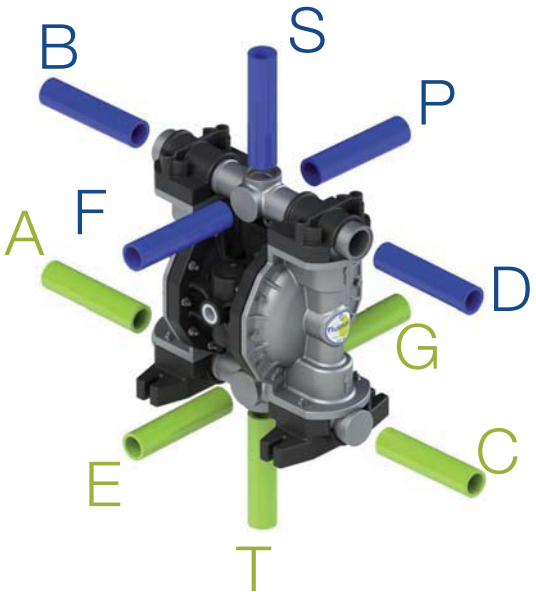

Séléction pompe

Pour choisir la bonne pompe à membranes en fonction de l'application, il faut prendre en considération les facteurs suivants pour optimiser les prestations, rallonger la vie de la pompe et minimiser les coûts d'entretien :

- la nature du liquide à pomper, sa viscosité et les contenus solides
- capacité de pompage en relation au débit désiré
- les conditions d'aspiration et de pression

En considérant ces paramètres, une dimension optimale de la pompe est sélectionnée quand l'intersection entre “pression contre débit” du point de travail prévu est proche de la section centrale de la courbe.

Courbes de prestation

Pour déterminer l'air comprimé nécessaire et la dimension adéquate pour une pompe à membranes, deux informations sont nécessaires :

1 Débit du liquide requis

2 Prévalence totale

À titre d'exemple, on considère une courbe prestationnelle de la pompe P160, qui pompe environ 135 l/min à 25 m.

Le point A de la courbe se trouve où les points de débit et de prévalence se croisent. Ce point détermine combien d'air comprimé il faut pour le bon fonctionnement de la pompe.

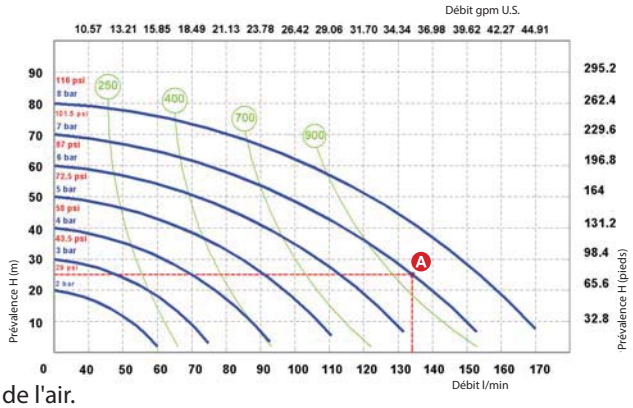

Au point 1, la pompe demandera environ 7 bars de pression d'alimentation de l'air.

Pour arriver à ce calcul, suivre la courbe bleue jusqu'à gauche pour lire la pression de l'air en BARS. En observant la courbe verte la plus proche, on détermine que la pompe demandera environ 900 nl/min (Normal litre par minute) de consommation d'air.

Spécifications capacités d'aspiration

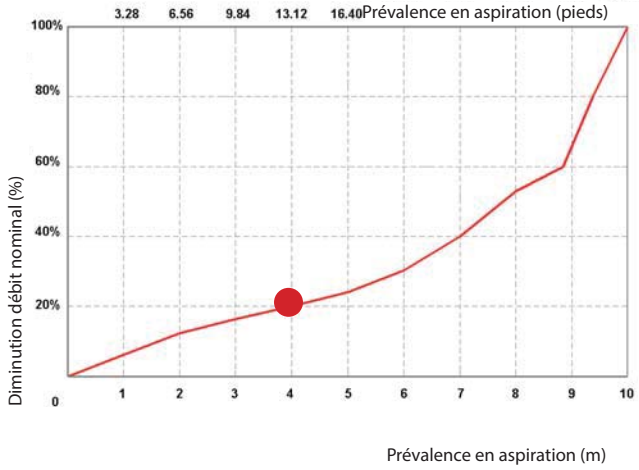

Avec une hauteur d'aspiration de 4 m, la pompe réduit le débit d'environ 20 %. Valable pour pompes de ¾” et plus grandes ; les données varient en fonction de la configuration de la pompe.

Prestations avec des liquides visqueux

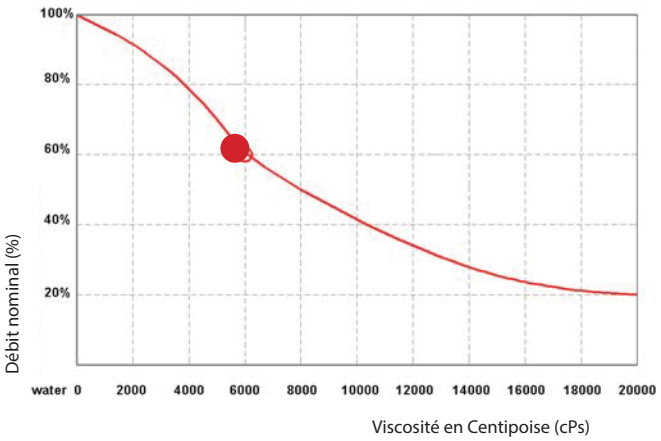

Pendant le pompage d'un liquide avec viscosité de 6000cPs, le débit de la pompe descend en-dessous de 60 % de sa valeur nominale (100 % = eau). Valable pour pompes de ¾” et plus grandes.

Les données techniques sont indicatives et non liantes pour le fabricant qui se réserve le droit de les modifier sans préavis à n'importe quel moment.

POMPES AB
POMPES INDUSTRIELLES SPÉCIALISÉES DEPUIS 1978

Pm`sqrga

P7

PP

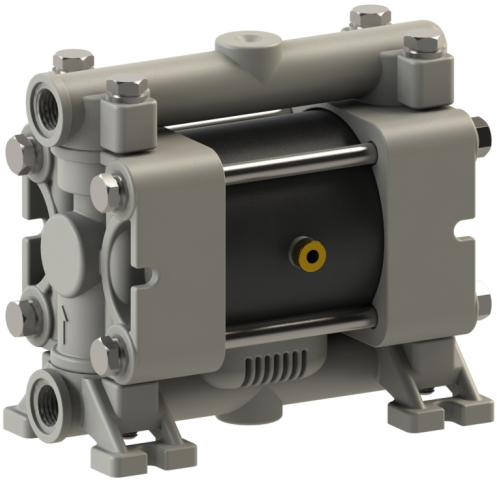

PVDF+CF

POMc

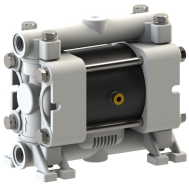

Données Techniques

Raccords Fluide :	1/4" BSP
Raccord air :	4 mm ext.
Débit Max :	8 l/min
Pression Max :	8 bars
Prévalence Max :	80 m
Aspiration à sec Max :	3 m
Aspiration avec fluide Max :	9,8 m
Passage solides Max :	2,5 mm
Niveau bruit :	62 dB
Viscosité Max :	6.000 cps

Ex EX II 3/3 GD c IIB T 135°C

Hydraulique

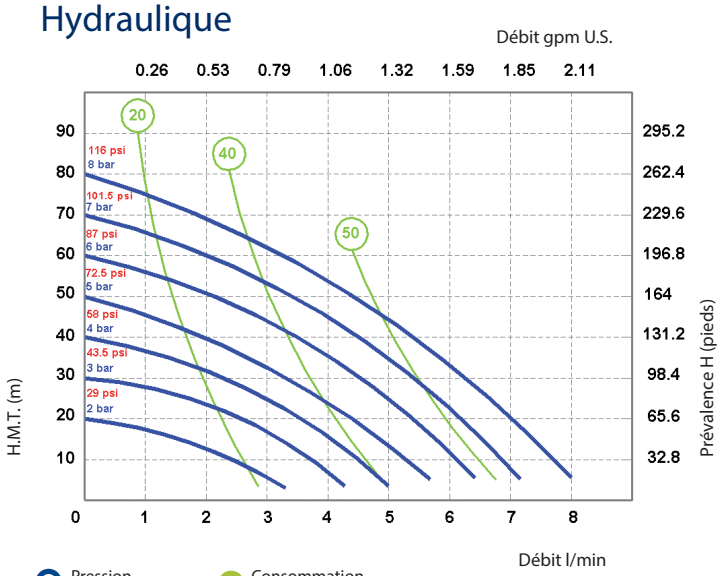

Pression alimentation air

Consommation d'air en Nlt/min

Les courbes et les prestations se réfèrent aux pompes avec aspiration immergée et refoulement à bouche libre, avec eau à 20° C, et varient selon le matériau de fabrication.

Dimensions

	PP	PVDF	POMc
A (mm)	129	129	129
B (mm)	68	68	68
C (mm)	112	112	112
Poids kg	0,7	0,9	0,9
Température MAX	65°C	95°C	80°C
Température MIN	-4°C	-20°C	-5°C

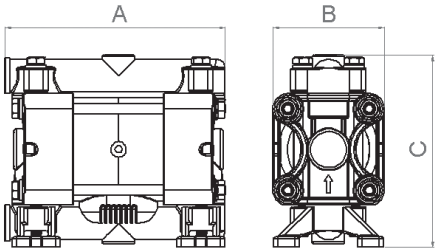

Composition

MOD.	CORPS	MEMBRANES	BILLES	SIÈGES	JOINTS	ORIFICES	ATEX	POSITION
P0007	P = PP KC = PVDF+CF O = POMc	NT = NBR+PTFE	T = PTFE S = SS	P = PP K = PVDF O = POMc	D = EPDM V = VITON N = NBR T = PTFE	1 = BSP 5 = NPT	- = zone 2 X = zone 1	AB = STANDARD

POMPES AB
POMPES INDUSTRIELLES SPÉCIALISÉES DEPUIS 1978

Pm`sqrga

P18

PP

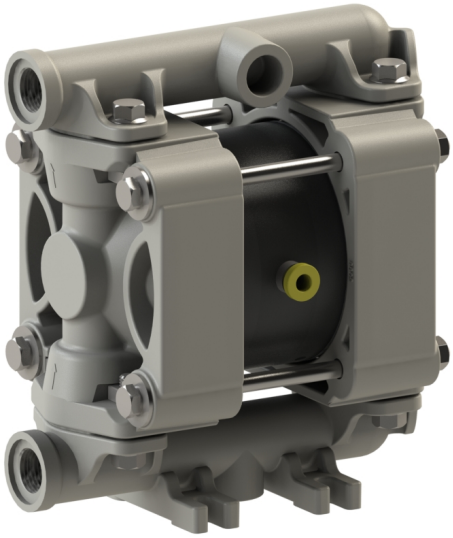

PVDF+CF

POMc

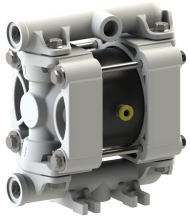

INOX 316

Données Techniques

Raccords Fluide :	3/8" BSP
Raccord air :	6 mm ext.
Débit Max :	20 l/min
Pression Max :	8 bars
Prévalence Max :	80 m
Aspiration à sec Max :	6 m
Aspiration avec fluide Max :	9,8 m
Passage solides Max :	3 mm
Niveau bruit :	65 dB
Viscosité Max :	12.000 cps

Ex EX II 3/3 GD c IIB T 135°C

Hydraulique

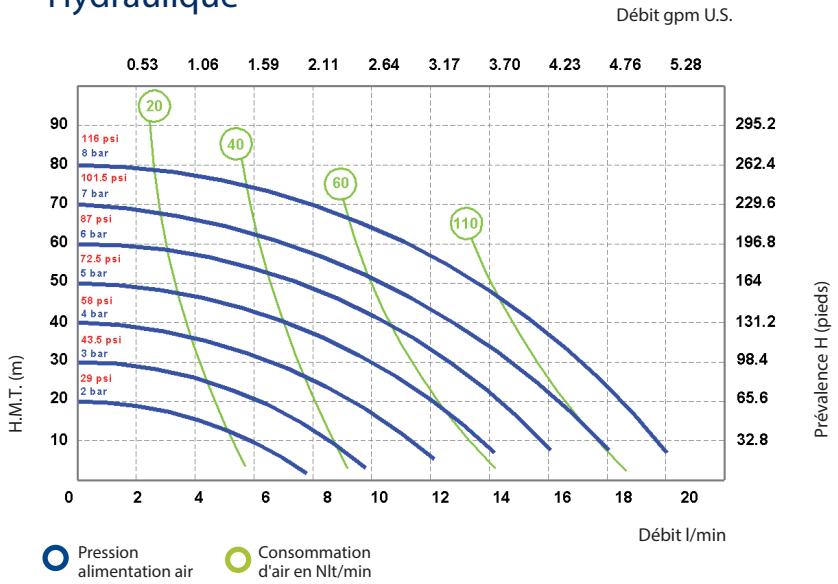

Les courbes et les prestations se réfèrent aux pompes avec aspiration immergée et refoulement à bouche libre, avec eau à 20° C, et varient selon le matériau de fabrication.

Dimensions

	PP	PVDF	POMc	INOX 316
A (mm)	146	146	146	148
B (mm)	96	96	96	92
C (mm)	164	164	164	153
Poids kg	1,1	1,4	1,1	2,1
Température MAX	65°C	95°C	80°C	95°C
Température MIN	-4°C	-20°C	-5°C	-20°C

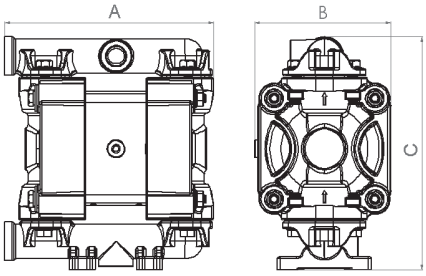

Composition

MOD.	CORPS	MEMBRANES	BILLES	SIÈGES	JOINTS	ORIFICES	ATEX	POSITION
P0018	P = PP KC = PVDF+CF O = POMc S = SS	HT = HYTREL+PTFE MT = SANTOPRÈNE+PTFE H = HYTREL M = SANTOPRÈNE	T = PTFE S = SS D = EPDM N = NBR	P = PP K = PVDF O = POMc S = SS Z = PE-UHMWE	D = EPDM V = VITON N = NBR T = PTFE	1 = BSP 5 = NPT	- = zone 2 X = zone 1	AB = STANDARD

POMPES AB
POMPES INDUSTRIELLES SPÉCIALISÉES DEPUIS 1978

Pm`sqrga

P30

PP

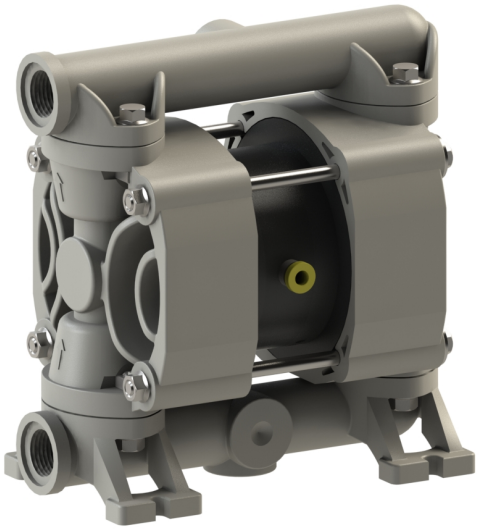

PVDF+CF

INOX 316

ALUMINIUM

Données Techniques

Raccords Fluide :	1/2" BSP
Raccord air :	6 mm cvr,
Débit Max :	35 l/min
Pression Max :	7 bars
Prévalence Max :	70 m
Aspiration à sec Max :	5 m
Aspiration avec fluide Max :	9,8 m
Passage solides Max :	3 mm
Niveau bruit :	65 dB
Viscosité Max :	15.000 cps
Volume par déplacement :	0,065l

ZONE 2/3 EN STD & ZONE 1 SUR DEMANDE

Fwbp_sjosc

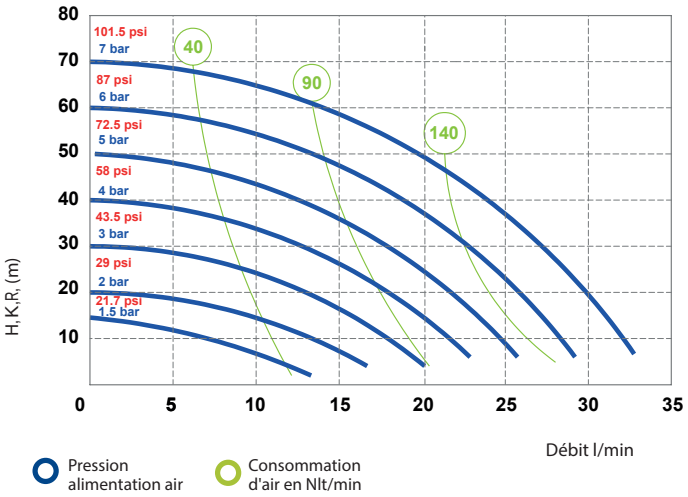

Les courbes et les prestations se réfèrent aux pompes avec aspiration immergée et refoulement à bouche libre, avec eau à 20° C, et varient selon le matériau de fabrication.

Dimensions

	PP	PVDF	INOX	ALUMINIUM
A (mm)	177	177	181	183
B (mm)	105	105	106	110
C (mm)	183	183	192	189
Poids kg	1,4	1,7	3,8	2,8
Température MAX	65°C	95°C	95°C	95°C
Température MIN	-4°C	-20°C	-20°C	-20°C

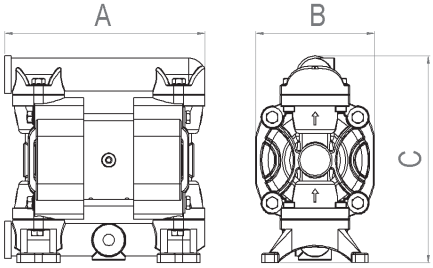

Composition

MOD.	CORPS	MEMBRANES	BILLES	SIÈGES	JOINTS	ORIFICES	ATEX	POSITION
P0030	P = PP KC = PVDF+CF A = ALUMINIUM S = SS	HT = HYTREL+PTFE MT = SANTOPRÈNE+PTFE H = HYTREL M = SANTOPRÈNE	T = PTFE S = SS D = EPDM N = NBR	P = PP K = PVDF S = SS Z = PE-UHMWE	D = EPDM V = VITON N = NBR T = PTFE	1 = BSP 5 = NPT	- = zone 2 V ; xm I c 7	AB = STANDARD

POMPES AB
POMPES INDUSTRIELLES SPÉCIALISÉES DEPUIS 1978

Pm`sqrga

P55

PP

PVDF+CF

ALU

INOX 316

Données Techniques

Raccords Fluide :	1/2" BSP
Raccord air :	1/4" BSP
Débit Max :	55 l/min
Pression Max :	8 bars
Prévalence Max :	80 m
Aspiration à sec Max :	5 m
Aspiration avec fluide Max :	9,8 m
Passage solides Max :	3,5 mm
Niveau bruit :	70 dB
Viscosité Max :	20.000 cps
Volume par déplacement :	0,140l

Ex ZONE 2/3 EN STD & ZONE 1 SUR DEMANDE

Hydraulique

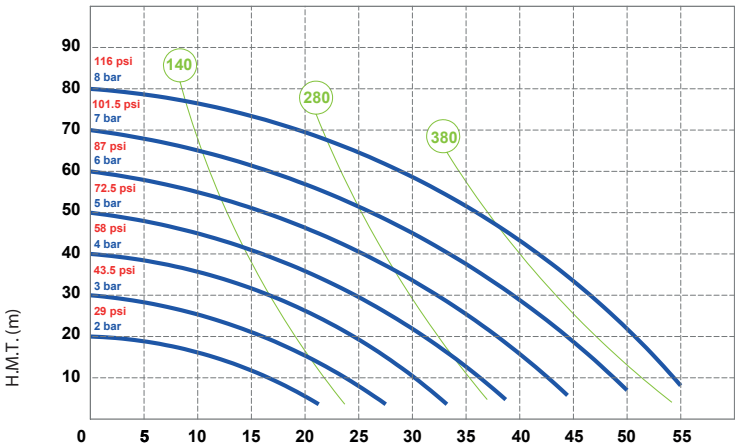

Pression alimentation air — Consommation d'air en Nlt/min

Les courbes et les prestations se réfèrent aux pompes avec aspiration immergée et refoulement à bouche libre, avec eau à 20° C, et varient selon le matériau de fabrication.

Dimensions

	PP	PVDF	ALU	INOX
A (mm)	238	238	234	234
B (mm)	156	156	156	156
C (mm)	249	249	245	268
Poids kg	3,8	4,8	3,8	6,8
Température MAX	65°C	95°C	95°C	95°C
Température MIN	-4°C	-20°C	-20°C	-20°C

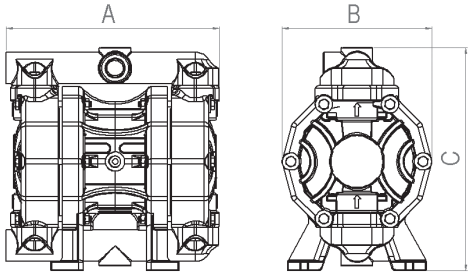

Composition

MOD.	CORPS	MEMBRANES	BILLES	SIÈGES	JOINTS	ORIFICES	ATEX	POSITION
P0055	P = PP KC = PVDF+CF A = ALU S = SS	HT = HYTREL+PTFE MT = SANTOPRÈNE+PTFE H = HYTREL M = SANTOPRÈNE D = EPDM N = NBR	T = PTFE S = SS D = EPDM N = NBR	P = PP K = PVDF A = ALU S = SS Z = PE-UHMWE	D = EPDM V = VITON N = NBR T = PTFE	1 = BSP 5 = NPT	- = zone 2 X = zone 1	AB = STANDARD

POMPES AB
POMPES INDUSTRIELLES SPÉCIALISÉES DEPUIS 1978

Robustic
P60

PP

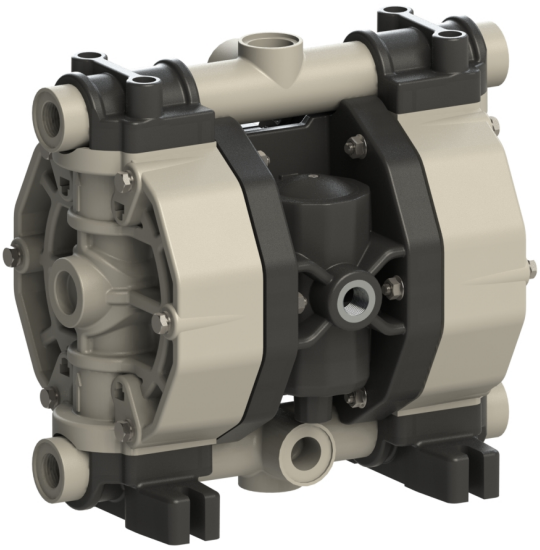

PVDF+CF

ALU

INOX 316

Données Techniques

Raccords Fluide :	1/2" BSP
Raccord air :	3/8" BSP
Débit Max :	65 l/min
Pression Max :	8 bars
Prévalence Max :	80 m
Aspiration à sec Max :	5 m
Aspiration avec fluide Max :	9,8 m
Passage solides Max :	3,5 mm
Niveau bruit :	72 dB
Viscosité Max :	20.000 cps
Volume par déplacement :	0.140 l

ZONE 2/3 EN STD & ZONE 1 SUR DEMANDE

Hydraulique

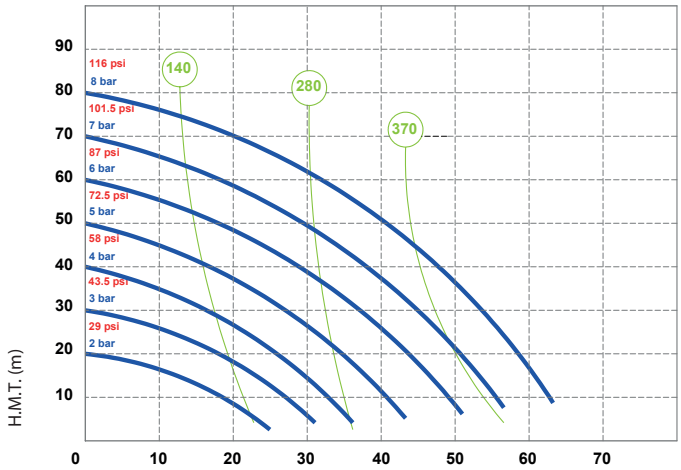

Pression alimentation air

Consommation d'air en Nlt/min

Les courbes et les prestations se réfèrent aux pompes avec aspiration immergée et refoulement à bouche libre, avec eau à 20° C, et varient selon le matériau de fabrication.

Dimensions

	PP	PVDF	ALU	INOX
A (mm)	238	238	234	234
B (mm)	165	165	165	165
C (mm)	249	249	245	268
Poids kg	4,3	5,3	4,3	7,3
Température MAX	65°C	95°C	95°C	95°C
Température MIN	-4°C	-20°C	-20°C	-20°C

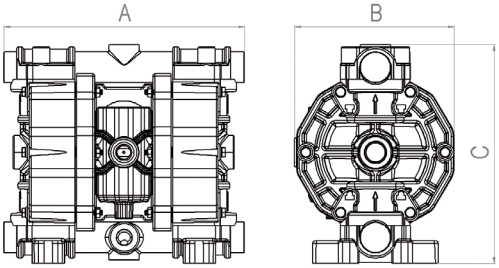

Composition

MOD.	CORPS	MEMBRANES	BILLES	SIÈGES	JOINTS	ORIFICES	ATEX	POSITION
P0060	P = PP KC = PVDF+CF A = ALU S = SS	HT = HYTREL+PTFE MT = SANTOPRÈNE+PTFE H = HYTREL M = SANTOPRÈNE D = EPDM N = NBR	T = PTFE S = SS D = EPDM N = NBR	P = PP K = PVDF A = ALU S = SS Z = PE-UHMWE	D = EPDM V = VITON N = NBR T = PTFE	1 = BSP 2 = BRIDES 5 = NPT	- = zone 2 X = zone 1	AB = STANDARD

POMPES AB
POMPES INDUSTRIELLES SPÉCIALISÉES DEPUIS 1978

Pm`sqrga

P90

PP

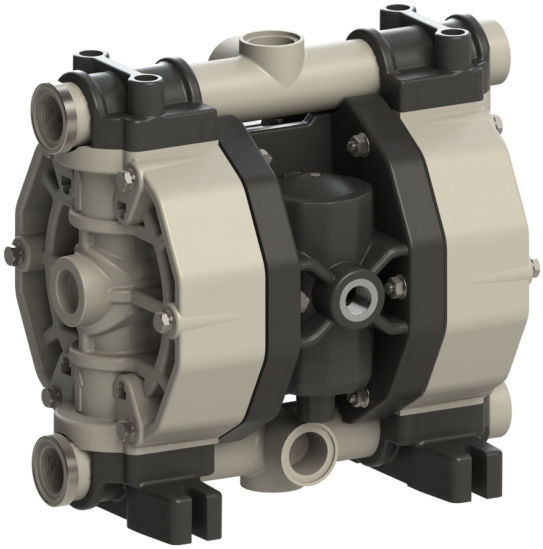

PVDF+CF

Données Techniques

Raccords Fluide :	3/4" BSP
Raccord air :	3/8" BSP
Débit Max :	100 l/min
Pression Max :	8 bars
Prévalence Max :	80 m
Aspiration à sec Max :	5 m
Aspiration avec fluide Max :	9,8 m
Passage solides Max :	4 mm
Niveau bruit :	72 dB
Viscosité Max :	15.000 cps
Volume par déplacement :	0,200l

ZONE 2/3 EN STD & ZONE 1 SUR DEMANDE

Fwbp_sjgosc

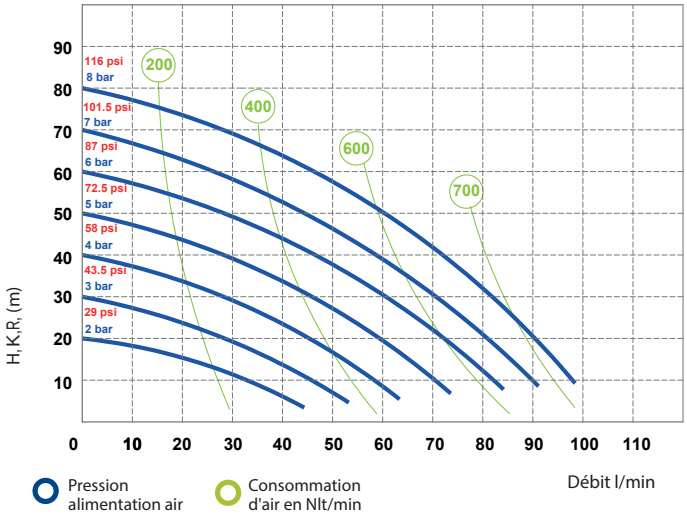

Les courbes et les prestations se réfèrent aux pompes avec aspiration immergée et refoulement à bouche libre, avec eau à 20° C, et varient selon le matériau de fabrication.

Dimensions

	PP	PVDF
A (mm)	293	293
B (mm)	176	176
C (mm)	280	280
Poids kg	5,1	6,6
Température MAX	65°C	95°C
Température MIN	-4°C	-20°C

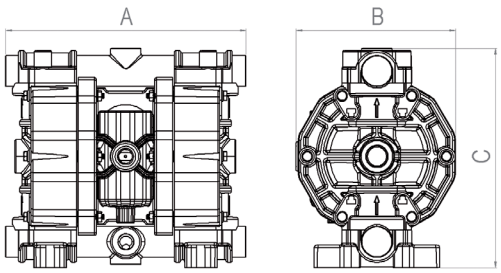

Composition

MOD.	CORPS	MEMBRANES	BILLES	SIÈGES	JOINTS	ORIFICES	ATEX	POSITION
P0090	P = PP KC = PVDF+CF	HT = HYTREL+PTFE MT = SANTOPRÈNE+PTFE H = HYTREL M = SANTOPRÈNE D = EPDM N = NBR	T = PTFE S = SS D = EPDM N = NBR	P = PP K = PVDF A = ALU S = SS Z = PE-UHMWE	D = EPDM V = VITON N = NBR T = PTFE	1 = BSP 5 = NPT	- = zone 2 V ; xm I c 7	AB = STANDARD

POMPES AB
POMPES INDUSTRIELLES SPÉCIALISÉES DEPUIS 1978

Pm`sqrga

P100

INOX 316

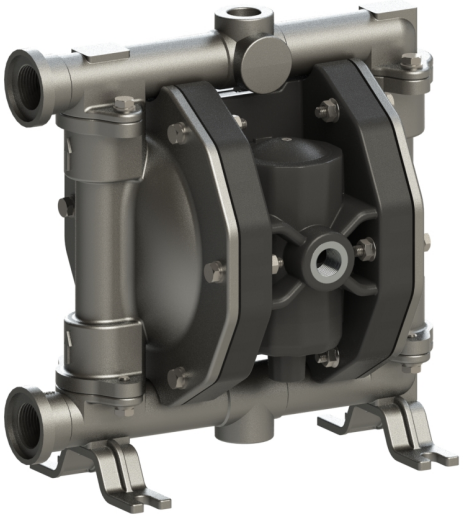

ALU

Données Techniques

Raccords Fluide :	3/4" BSP
Raccord air :	3/8" BSP
Débit Max :	110 l/min
Pression Max :	8 bars
Prévalence Max :	80 m
Aspiration à sec Max :	6 m
Aspiration avec fluide Max :	9,8 m
Passage solides Max :	3,5 mm
Niveau bruit :	72 dB
Viscosité Max :	25.000 cps

EX II 3/3 GD c IIB T 135°C

Fwbp_sjosc

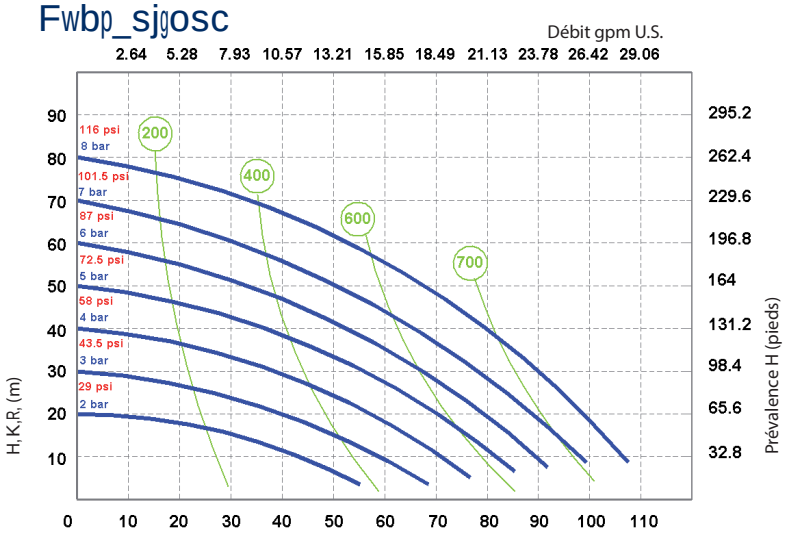

Pression alimentation air — Consommation d'air en Nlt/min

Les courbes et les prestations se réfèrent aux pompes avec aspiration immergée et refoulement à bouche libre, avec eau à 20° C, et varient selon le matériau de fabrication.

Dimensions

	PP	PVDF	ALU	INOX
A (mm)	265	265	265	250
B (mm)	175	175	175	175
C (mm)	245	245	245	250
Poids kg	6,5	7	7	9
Température MAX	65°C	95°C	90°C	95°C
Température MIN	-4°C	-20°C	-20°C	-20°C

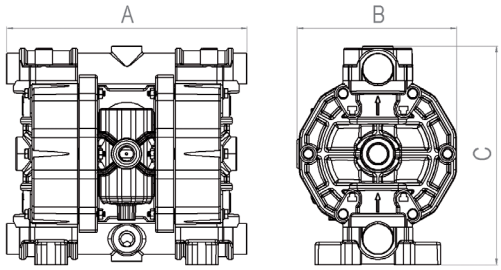

Composition

MOD.	CORPS	MEMBRANES	BILLES	SIÈGES	JOINTS	ORIFICES	ATEX	POSITION
P0100	A = ALU S = SS	HT = HYTREL+PTFE MT = SANTOPRÈNE+PTFE H = HYTREL M = SANTOPRÈNE D = EPDM N = NBR	T = PTFE S = SS D = EPDM N = NBR	A = ALU S = SS Z = PE-UHMWE	D = EPDM V = VITON N = NBR T = PTFE	1 = BSP 5 = NPT	- = zone 2 V ; xm I c 7	AB = STANDARD

POMPES AB
POMPES INDUSTRIELLES SPÉCIALISÉES DEPUIS 1978

Pm`sqrga

P120

PP

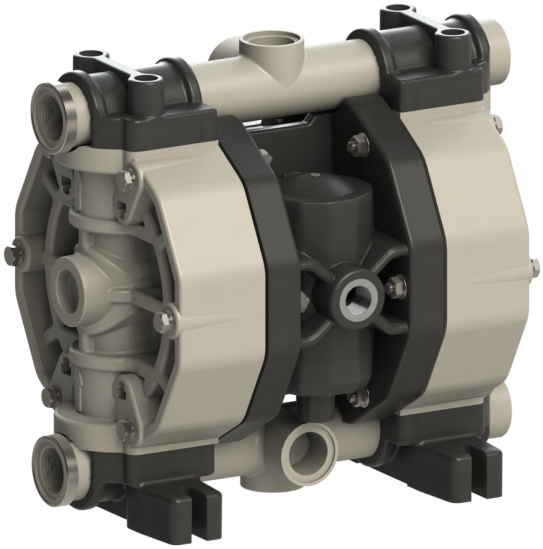

PVDF+CF

INOX 316

Données Techniques

Raccords Fluide :	1" BSP
Raccord air :	3/8" BSP
Débit Max :	120 l/min
Pression Max :	8 bars
Prévalence Max :	80 m
Aspiration à sec Max :	5 m
Aspiration avec fluide Max :	9,8 m
Passage solides Max :	4 mm
Niveau bruit :	72 dB
Viscosité Max :	25.000 cps
Volume par déplacement :	0,200l

ZONE 2/3 EN STD & ZONE 1 SUR DEMANDE

Fwbp_sjgosc

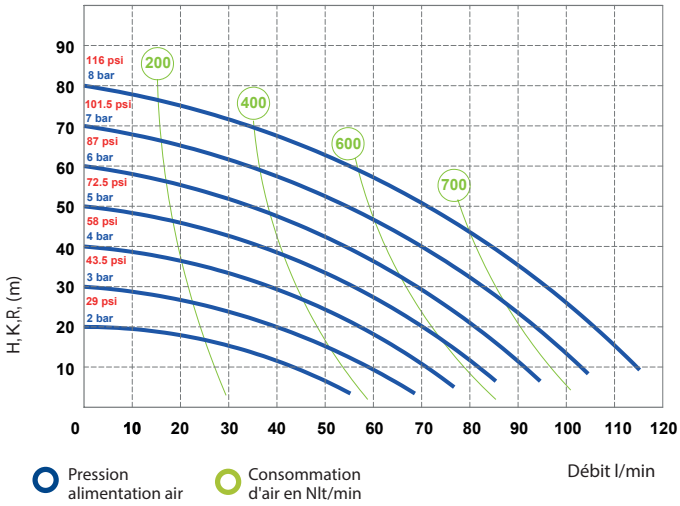

Les courbes et les prestations se réfèrent aux pompes avec aspiration immergée et refoulement à bouche libre, avec eau à 20° C, et varient selon le matériau de fabrication.

Dimensions

	PP	PVDF	INOX
A (mm)	293	293	258
B (mm)	178	178	177
C (mm)	280	280	295
Poids kg	5,6	7,6	9,6
Température MAX	65°C	95°C	95°C
Température MIN	-4°C	-20°C	-20°C

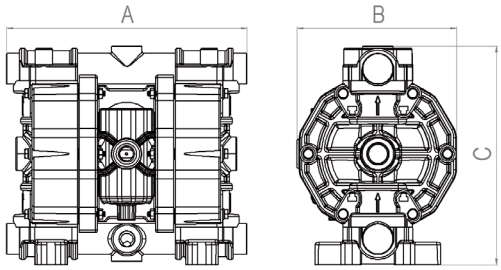

Composition

MOD.	CORPS	MEMBRANES	BILLES	SIÈGES	JOINTS	ORIFICES	ATEX	POSITION
P0120	P = PP KC = PVDF+CF S = SS	HT = HYTREL+PTFE MT = SANTOPRÈNE+PTFE H = HYTREL M = SANTOPRÈNE D = EPDM N = NBR	T = PTFE S = SS D = EPDM N = NBR	P = PP K = PVDF S = SS Z = PE-UHMWE	D = EPDM V = VITON N = NBR T = PTFE	1 = BSP 5 = NPT	- = zone 2 V ; xm I c 7	AB = STANDARD

POMPES AB
POMPES INDUSTRIELLES SPÉCIALISÉES DEPUIS 1978

Pm`sqrga

P160

ALU

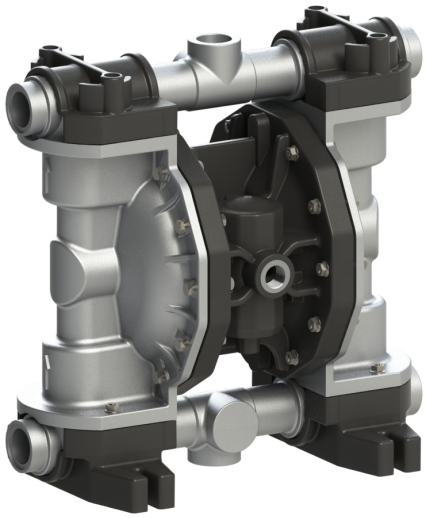

Données Techniques

Raccords Fluide :	1" BSP
Raccord air :	1/2" BSP
Débit Max :	170 l/min
Pression Max :	8 bars
Prévalence Max :	80 m
Aspiration à sec Max :	6 m
Aspiration avec fluide Max :	9,8 m
Passage solides Max :	7,5 mm
Niveau bruit :	75 dB
Viscosité Max :	35.000 cps

EX II 3/3 GD c IIB T 135°C

Fwbp_sjgosc

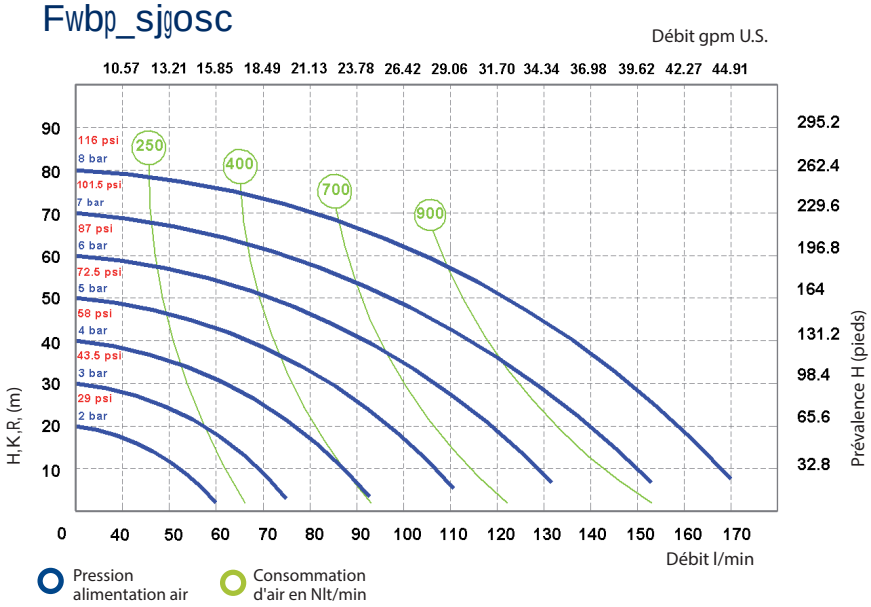

Les courbes et les prestations se réfèrent aux pompes avec aspiration immergée et refoulement à bouche libre, avec eau à 20° C, et varient selon le matériau de fabrication.

Dimensions

	PP	PVDF	ALU	INOX
A (mm)	370	370	370	360
B (mm)	222	222	222	222
C (mm)	370	370	364	346
Poids kg	15	16	16	20
Température MAX	65°C	95°C	90°C	95°C
Température MIN	-4°C	-20°C	-20°C	-20°C

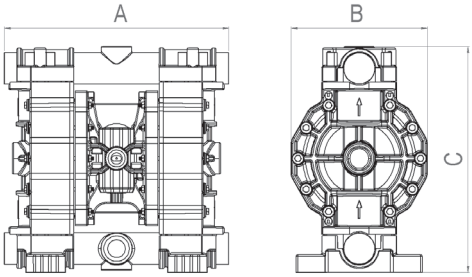

Composition

MOD.	CORPS	MEMBRANES	BILLES	SIÈGES	JOINTS	ORIFICES	ATEX	POSITION
P0160	A = ALU	MT = SANTOPRÈNE+PTFE M = SANTOPRÈNE D = EPDM N = NBR	T = PTFE S = SS D = EPDM N = NBR	A = ALU S = SS Z = PE-UHMWE	D = EPDM V = VITON N = NBR T = PTFE	1 = BSP 5 = NPT	- = zone 2 V ; xm I c /	AB = STANDARD

POMPES AB
POMPES INDUSTRIELLES SPÉCIALISÉES DEPUIS 1978

Pm`sqrga

P170

PP

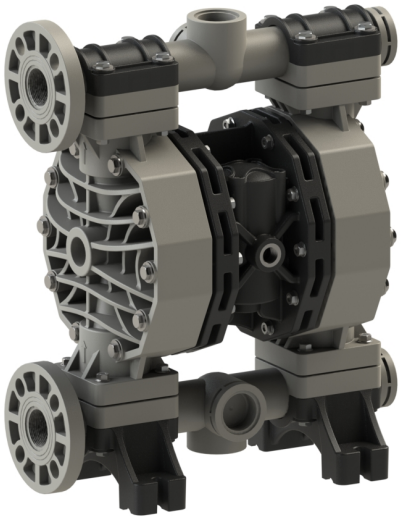

PVDF+CF

INOX 316

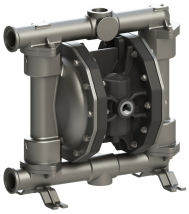

Données Techniques

Raccords Fluide :	1" BSP & DN25
Raccord air :	1/2" BSP
Débit Max :	170 l/min
Pression Max :	8 bars
Prévalence Max :	80 m
Aspiration à sec Max :	5 m
Aspiration avec fluide Max :	9,8 m
Passage solides Max :	7,5 mm
Niveau bruit :	75 dB
Viscosité Max :	35.000 cps
Volume par déplacement :	0,700l

ZONE 2/3 EN STD & ZONE 1 SUR DEMANDE

Fwbp_sjosc

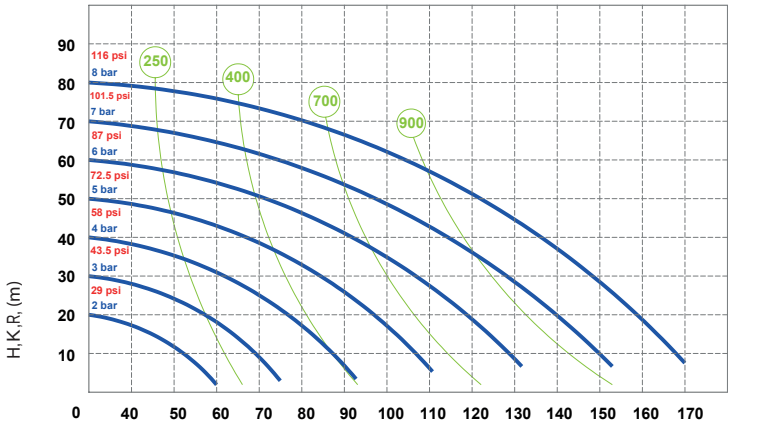

Pression alimentation air

Consommation d'air en Nlt/min

Les courbes et les prestations se réfèrent aux pompes avec aspiration immergée et refoulement à bouche libre, avec eau à 20° C, et varient selon le matériau de fabrication.

Dimensions

	PP	PVDF	ALU	INOX
A (mm)	430	430	370	357
B (mm)	222	222	222	222
C (mm)	416	416	364	371
Poids kg	14,2	16,2	13,2	17,2
Température MAX	65°C	95°C	95°C	95°C
Température MIN	-4°C	-20°C	-20°C	-20°C

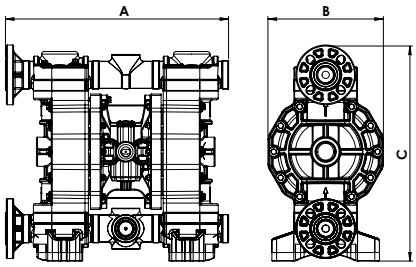

Composition

MOD.	CORPS	MEMBRANES	BILLES	SIÈGES	JOINTS	ORIFICES	ATEX	POSITION
P0170	P = PP KC = PVDF+CF S = SS	HT = HYTREL+PTFE MT = SANTOPRÈNE+PTFE H = HYTREL M = SANTOPRÈNE D = EPDM N = NBR	T = PTFE S = SS D = EPDM N = NBR	P = PP K = PVDF S = SS Z = PE-UHMWE	D = EPDM V = VITON N = NBR T = PTFE	1 = BSP & BRIDES* 5 = NPT	- = zone 2 V ; xmlc 7	AB = STANDARD

*Uniquement disponible en sorties AB - Si autres sorties, orifices taraudés BSP

POMPES AB
POMPES INDUSTRIELLES SPÉCIALISÉES DEPUIS 1978

Pm`sqrga

P250

ALU

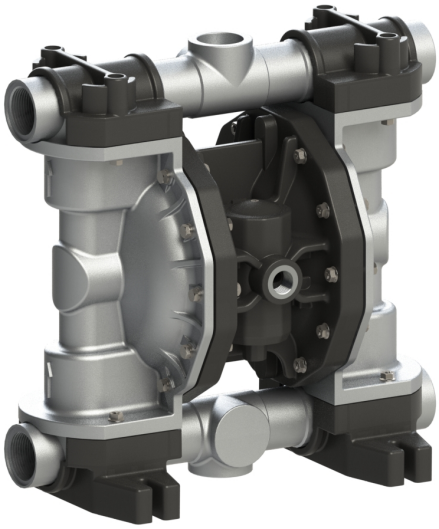

Données Techniques

Raccords Fluide :	1" 1/4 BSP
Raccord air :	1/2" BSP
Débit Max :	250 l/min
Pression Max :	8 bars
Prévalence Max :	80 m
Aspiration à sec Max :	6 m
Aspiration avec fluide Max :	9,8 m
Passage solides Max :	7,5 mm
Niveau bruit :	75 dB
Viscosité Max :	35.000 cps

EX II 3/3 GD c IIB T 135°C

Fwbp_sjgosc

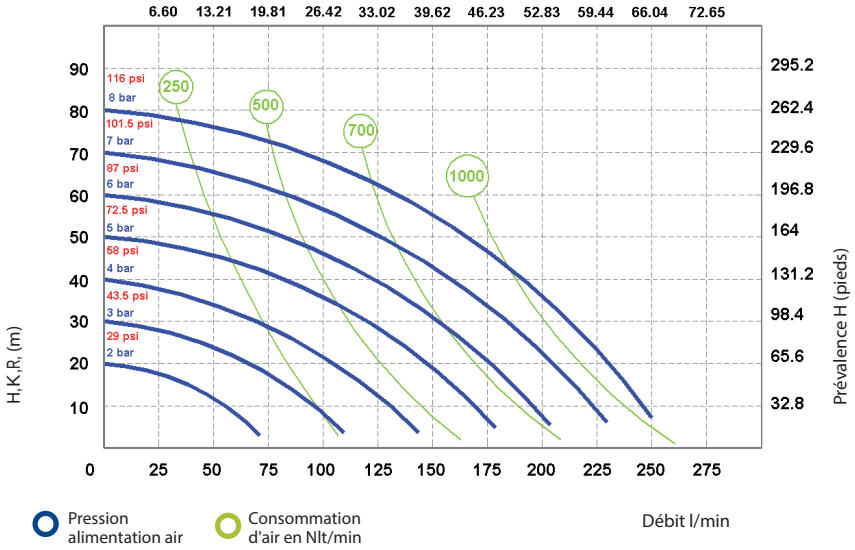

Les courbes et les prestations se réfèrent aux pompes avec aspiration immergée et refoulement à bouche libre, avec eau à 20° C, et varient selon le matériau de fabrication.

Dimensions

	PP	PVDF	ALU	INOX
A (mm)	370	370	370	360
B (mm)	222	222	222	222
C (mm)	370	370	364	346
Poids kg	15	16	16	20
Température MAX	65°C	95°C	90°C	95°C
Température MIN	-4°C	-20°C	-20°C	-20°C

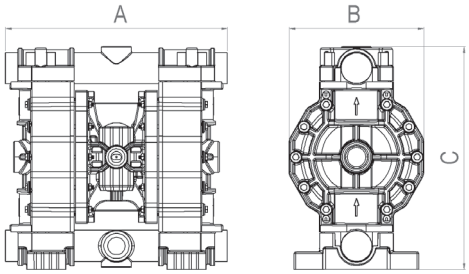

Composition

MOD.	CORPS	MEMBRANES	BILLES	SIÈGES	JOINTS	ORIFICES	ATEX	POSITION
P0250	A = ALU	MT = SANTOPRÈNE+PTFE H = HYTREL M = SANTOPRÈNE D = EPDM N = NBR	T = PTFE S = SS D = EPDM N = NBR	A = ALU S = SS Z = PE-UHMWE	D = EPDM V = VITON N = NBR T = PTFE	1 = BSP 5 = NPT	- = zone 2 V ; xm I c 7	AB = STANDARD

POMPES AB
POMPES INDUSTRIELLES SPÉCIALISÉES DEPUIS 1978

Pm`sqrga

P252

PP

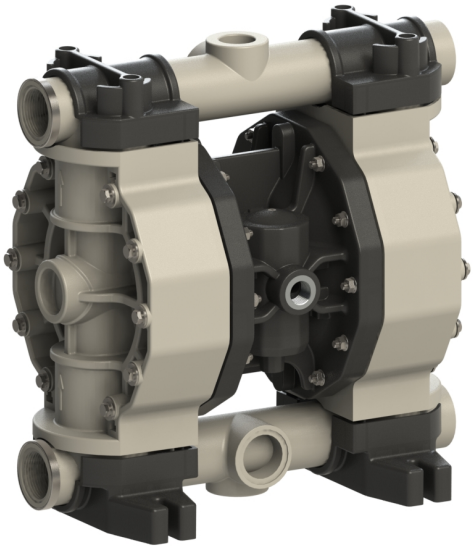

PVDF+CF

INOX 316

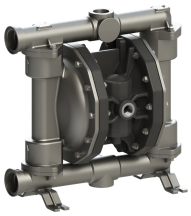

Données Techniques

Raccords Fluide :	1" 1/4 BSP
Raccord air :	1/2" BSP
Débit Max :	250 l/min
Pression Max :	8 bars
Prévalence Max :	80 m
Aspiration à sec Max :	5 m
Aspiration avec fluide Max :	9,8 m
Passage solides Max :	7,5 mm
Niveau bruit :	75 dB
Viscosité Max :	35.000 cps
Volume par déplacement :	0,700l

ZONE 2/3 EN STD & ZONE 1 SUR DEMANDE

Fwbp_sjosc

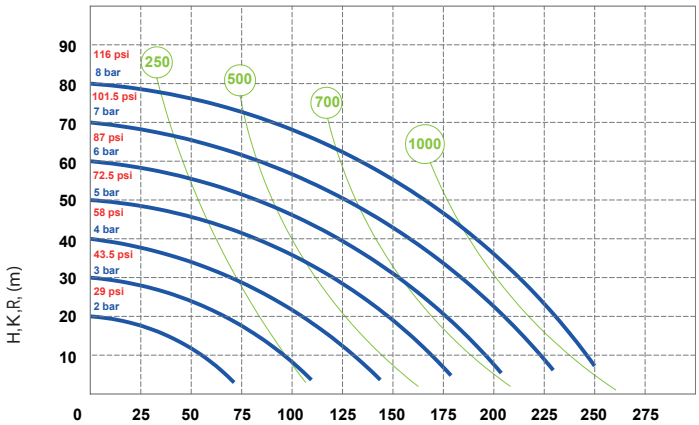

Pression alimentation air — Consommation d'air en Nlt/min — Débit l/min

Les courbes et les prestations se réfèrent aux pompes avec aspiration immergée et refoulement à bouche libre, avec eau à 20° C, et varient selon le matériau de fabrication.

Dimensions

	PP	PVDF	ALU	INOX
A (mm)	396	396	370	357
B (mm)	222	222	222	222
C (mm)	388	388	364	374
Poids kg	14,2	16,2	13,2	17,2
Température MAX	65°C	95°C	95°C	95°C
Température MIN	-4°C	-20°C	-20°C	-20°C

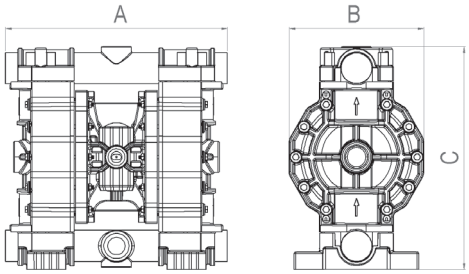

Composition

MOD.	CORPS	MEMBRANES	BILLES	SIÈGES	JOINTS	ORIFICES	ATEX	POSITION
P0252	P = PP KC = PVDF+CF S = SS	HT = HYTREL+PTFE MT = SANTOPRÈNE+PTFE H = HYTREL M = SANTOPRÈNE D = EPDM N = NBR	T = PTFE S = SS D = EPDM N = NBR	P = PP K = PVDF S = SS Z = PE-UHMWE	D = EPDM V = VITON N = NBR T = PTFE	1 = BSP 5 = NPT	- = zone 2 V ; xmlc 7	AB = STANDARD

POMPES AB
POMPES INDUSTRIELLES SPÉCIALISÉES DEPUIS 1978

Pm`sqrga

P400

PP

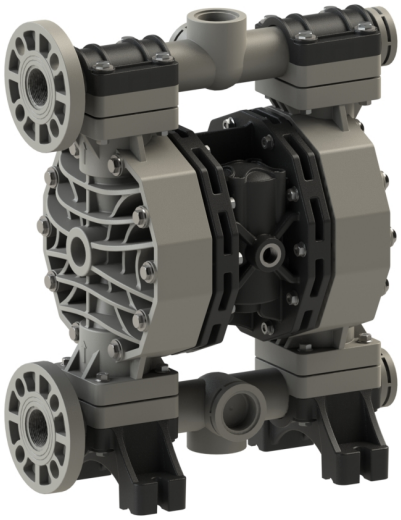

PVDF+CF

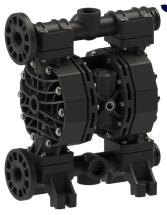

ALU

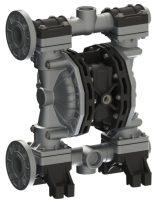

INOX 316

Données Techniques

Raccords Fluide :	TARAUDES 1"1/2 BSP & BRIDES DN40-PN16
Raccord air :	1/2" BSP
Débit Max :	380 l/min
Pression Max :	8 bars
Prévalence Max :	80 m
Aspiration à sec Max :	5 m
Aspiration avec fluide Max :	9,8 m
Passage solides Max :	8 mm
Niveau bruit :	78 dB
Viscosité Max :	40.000 cps
Volume par déplacement :	1,200l

ZONE 2/3 EN STD & ZONE 1 SUR DEMANDE

Fwbp_sjgosc

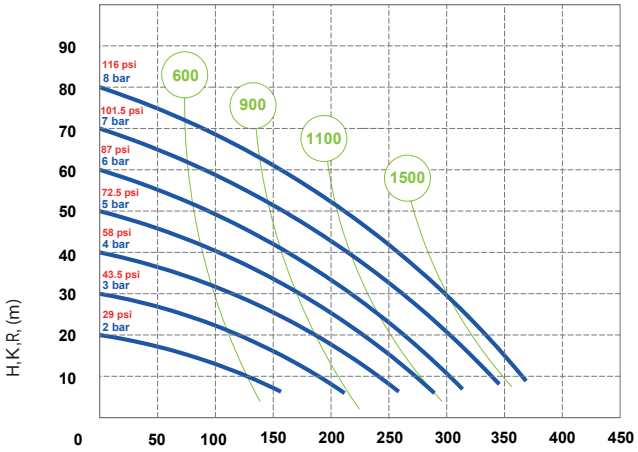

Pression alimentation air

Consommation d'air en Nlt/min

Les courbes et les prestations se réfèrent aux pompes avec aspiration immergée et refoulement à bouche libre, avec eau à 20° C, et varient selon le matériau de fabrication.

Dimensions

	PP	PVDF	ALU	INOX
A (mm)	454	454	445	361
B (mm)	260	260	260	260
C (mm)	564	564	563	502
Poids kg	18,2	22,2	22,2	25,3
Température MAX	65°C	95°C	95°C	95°C
Température MIN	-4°C	-20°C	-20°C	-20°C

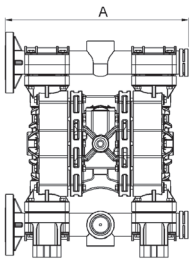

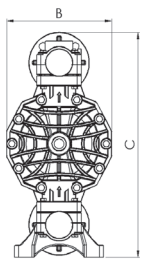

Composition

MOD.	CORPS	MEMBRANES	BILLES	SIÈGES	JOINTS	ORIFICES	ATEX	POSITION
P0400	P = PP KC = PVDF+CF A = ALU S = SS	HT = HYTREL+PTFE MT = SANTOPRÈNE+PTFE H = HYTREL M =SANTOPRÈNE D = EPDM N = NBR	T = PTFE S = SS D = EPDM N = NBR	P = PP K = PVDF A = ALU S = SS Z = PE-UHMWE	D = EPDM V = VITON N = NBR T = PTFE	1 = BSP + BRIDES* 5 = NPT	- = zone 2 V ; xm I c 7	AB = STANDARD EF = STANDARD EN INOX 316

*Uniquement disponible en sorties AB - Si autres sorties, orifices taraudés BSP

POMPES AB
POMPES INDUSTRIELLES SPÉCIALISÉES DEPUIS 1978

Pm`sqrga

P700

PP

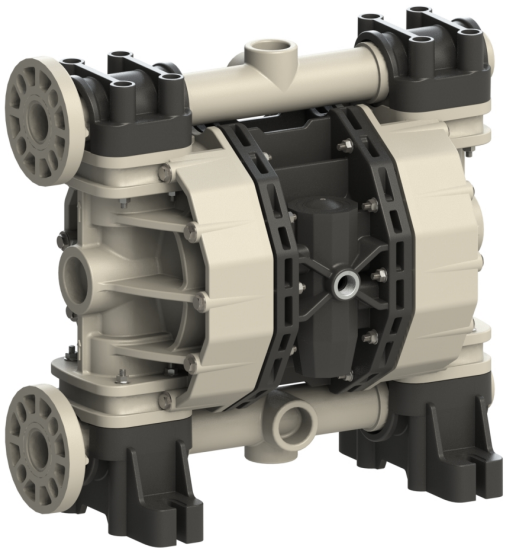

PVDF+CF

ALU

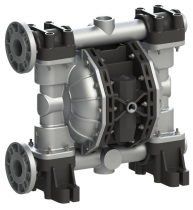

INOX 316

Données Techniques

Raccords liquide :	TARAUDES 2" BSP & BRIDES DIN DN50-PN16
Raccord air :	3/4" BSP
Débit max. :	700 l/min
Pression air max :	8 bars
Hauteur de refoulement max :	80 m
Hauteur d'aspiration à sec max :	5 m
Hauteur d'aspiration en charge max :	9,8 m
Passage solide max :	8,5 mm
Niveau bruit :	78 dB
Viscosité max :	50.000 cps
Volume par déplacement :	3,050l

Ex ZONE 2/3 EN STD & ZONE 1 SUR DEMANDE

Hydraulique

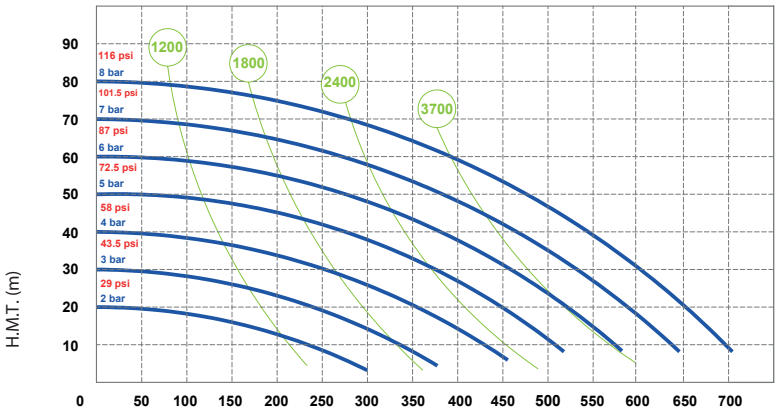

Pression alimentation air

Consommation d'air en Nlt/min

Les courbes et les prestations se réfèrent aux pompes avec aspiration immergée et refoulement à bouche libre, avec eau à 20° C, et varient selon le matériau de fabrication.

Dimensions

	PP	PVDF	ALU	INOX
A (mm)	595	595	595	487
B (mm)	345	345	345	345
C (mm)	570	570	567	599
Poids kg	30,6	41,6	37,6	51
Température MAX	65°C	95°C	95°C	95°C
Température MIN	-4°C	-20°C	-20°C	-20°C

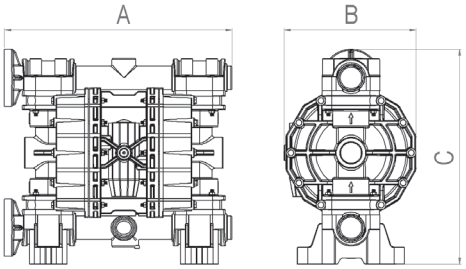

Composition

MOD.	CORPS	MEMBRANES	BILLES	SIÈGES	JOINTS	ORIFICES	ATEX	POSITION
P0700 PN700	P = PP KC = PVDF+CF A = ALU S = SS	HT = HYTREL+PTFE MT = SANTOPRÈNE+PTFE H = HYTREL M = SANTOPRÈNE D = EPDM N = NBR	T = PTFE S = SS D = EPDM N = NBR	P = PP K = PVDF A = ALU S = SS Z = PE-UHMWE	D = EPDM V = VITON N = NBR T = PTFE	1 = BSP + BRIDES 5 = NPT	- = zone 2 X = zone 1	AB = STANDARD EF = STANDARD EN INOX 316

*Uniquement disponible en sorties AB - Si autres sorties, orifices taraudés BSP

POMPES AB
POMPES INDUSTRIELLES SPÉCIALISÉES DEPUIS 1978

Pm`sqrga

P1000

PP

PVDF

ALU

INOX 316

Données Techniques

Raccords Fluide :	3" BSP DN 80
Raccord air :	3/4" BSP
Débit Max :	1050 l/min
Pression Max :	8 bars
Prévalence Max :	80 m
Aspiration à sec Max :	5 m
Aspiration avec fluide Max :	9,8 m
Passage solides Max :	8,5 mm
Niveau bruit :	78 dB
Viscosité Max :	50.000 cps

EX II 3/3 GD c IIB T 135°C

Fwbp_sjosc

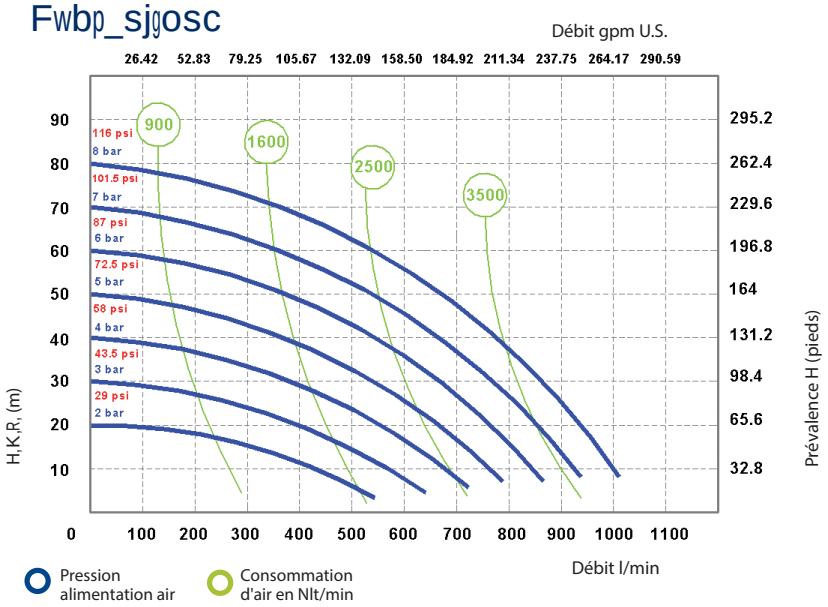

Les courbes et les prestations se réfèrent aux pompes avec aspiration immergée et refoulement à bouche libre, avec eau à 20° C, et varient selon le matériau de fabrication.

Dimensions

	PP	PVDF	ALU	INOX
A (mm)	685	685	570	570
B (mm)	417	417	420	420
C (mm)	933	933	838	838
Poids kg	50	55	55	120
Température MAX	65°C	95°C	90°C	95°C
Température MIN	-4°C	-20°C	-20°C	-20°C

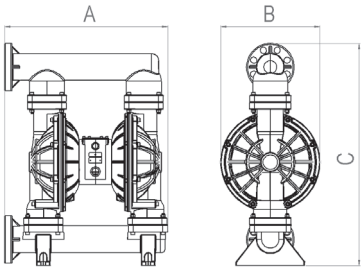

Composition

MOD.	CORPS	MEMBRANES	BILLES	SIÈGES	JOINTS	ORIFICES	ATEX	POSITION
P1000	P = PP K = PVDF A = ALU S = SS	MT = SANTOPRÈNE+PTFE H = HYTREL M =SANTOPRÈNE	T = PTFE S = SS D = EPDM N = NBR	P = PP K = PVDF A = ALU S = SS	D = EPDM V = VITON N = NBR T = PTFE	1 = BSP 2 = BRIDCQ	- = zone 2 V ; xm I c 7	AB = STANDARD

POMPES AB
POMPES INDUSTRIELLES SPÉCIALISÉES DEPUIS 1978

Phoenix Food
PF18

INOX 316 ÉLECTRO-POLI - Ra<2.7

FDA compliant

CE 1935/2004

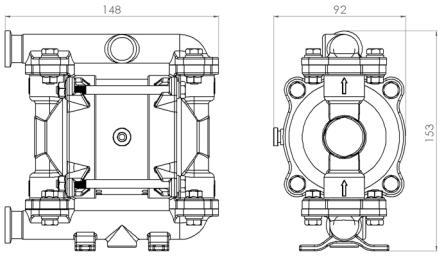

Données Techniques

Raccords Fluide :	Tri-Clamp 1/2"
Raccord air :	6 mm ext.
Débit Max :	20 l/min
Pression Max :	8 bars
Viscosité Max :	12.000 cps

Fwbp_sjgosc

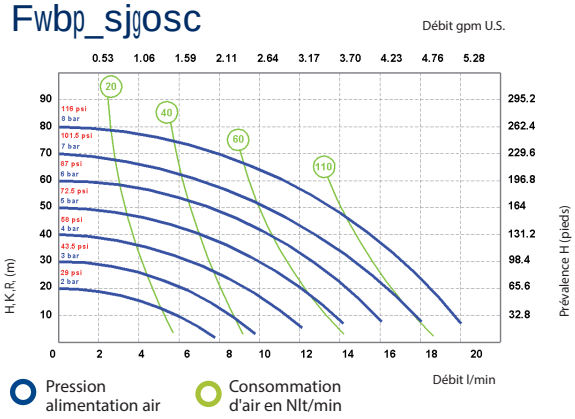

Les courbes et les prestations se réfèrent aux pompes avec aspiration immergée et refoulement à bouche libre, avec eau à 20° C, et varient selon le matériau de fabrication.

Composition

MOD.	CORPS	MEMBRANES	BILLES	SIÈGES	JOINTS	ORIFICES	ATEX	POSITION
PF0018	S = INOX POLI	HT = HYTREL+PTFE	T = PTFE S = INOX	S = INOX	T = PTFE	3 = TRI-CLAMP	- = zone 2 X = zone 1	AB = STANDARD

POMPES AB
POMPES INDUSTRIELLES SPÉCIALISÉES DEPUIS 1978

Phoenix Food
PF30

INOX 316 ÉLECTRO-POLI - Ra<2.7

FDA compliant

CE 1935/2004

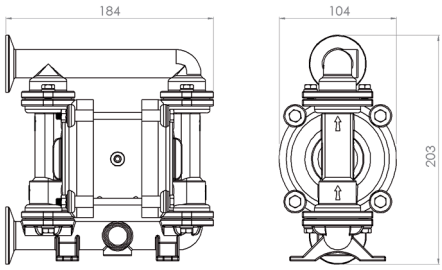

Données Techniques

Raccords Fluide :	Tri-Clamp 1"
Raccord air :	6 mm ext.
Débit Max :	35 l/min
Pression Max :	8 bars
Viscosité Max :	15.000 cps

Fwbp_sjgosc

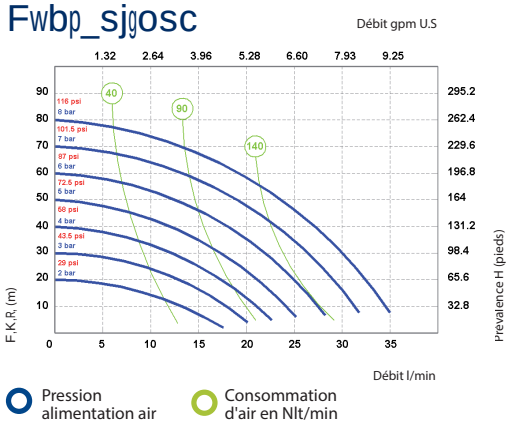

Les courbes et les prestations se réfèrent aux pompes avec aspiration immergée et refoulement à bouche libre, avec eau à 20° C, et varient selon le matériau de fabrication.

Composition

MOD.	CORPS	MEMBRANES	BILLES	SIÈGES	JOINTS	ORIFICES	ATEX	POSITION
PF0030	S = INOX POLI	HT = HYTREL+PTFE	T = PTFE S = INOX	S = INOX	T = PTFE	3 = TRI-CLAMP	- = zone 2 X = zone 1	AB = STANDARD

POMPES AB
POMPES INDUSTRIELLES SPÉCIALISÉES DEPUIS 1978

Phoenix Food
PF50

INOX 316 ÉLECTRO-POLI Ra < 2.7

FDA compliant

CE 1935/2004

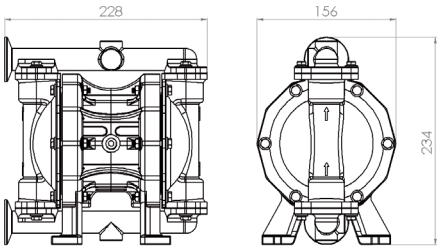

Données techniques

Raccords liquide :	Tri-Clamp 1"
Raccord air :	1/4" BSP
Débit max. :	55 l/min
Pression air max :	8 bars
Viscosité max :	20.000 cps

Hydraulique

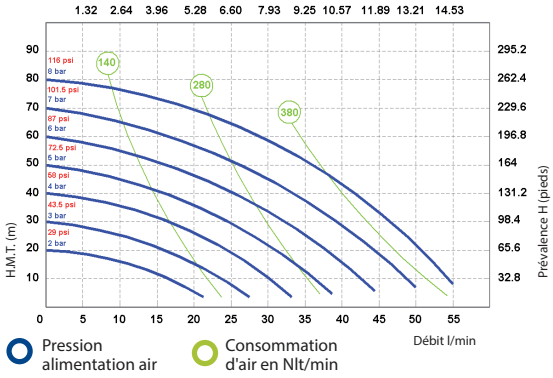

Les courbes et les prestations se réfèrent aux pompes avec aspiration immergée et refoulement à bouche libre, avec eau à 20° C, et varient selon le matériau de fabrication.

Composition

MOD.	CORPS	MEMBRANES	BILLES	SIÈGES	JOINTS	ORIFICES	ATEX	POSITION
PF0050	S = INOX POLI	HT = HYTREL+PTFE	T = PTFE S = SS	S = SS	T = PTFE	3 = TRI-CLAMP	- = zone 2 X = zone 1	AB = STANDARD

POMPES AB
POMPES INDUSTRIELLES SPÉCIALISÉES DEPUIS 1978

Phoenix Food
PF100

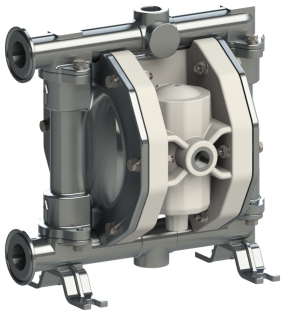

INOX 316 ÉLECTRO-POLI Ra < 2.7

FDA compliant

CE 1935/2004

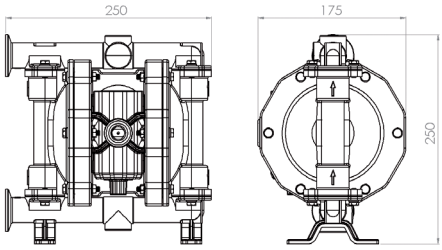

Données Techniques

Raccords Fluide :	Tri-Clamp 1"
Raccord air :	3/8" BSP
Débit Max :	110 l/min
Pression Max :	8 bars
Viscosité Max :	25.000 cps

Hydraulique

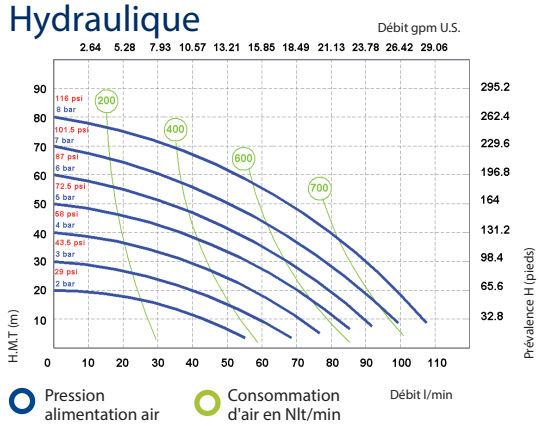

Les courbes et les prestations se réfèrent aux pompes avec aspiration immergée et refoulement à bouche libre, avec eau à 20° C, et varient selon le matériau de fabrication.

Composition

MOD.	CORPS	MEMBRANES	BILLES	SIÈGES	JOINTS	ORIFICES	ATEX	POSITION
PF0100	S = INOX POLI	HT = HYTREL+PTFE	T = PTFE S = SS	S = SS	T = PTFE	3 = TRI-CLAMP	- = zone 2 X = zone 1	AB = STANDARD

POMPES AB
POMPES INDUSTRIELLES SPÉCIALISÉES DEPUIS 1978

Phoenix Food
PF160

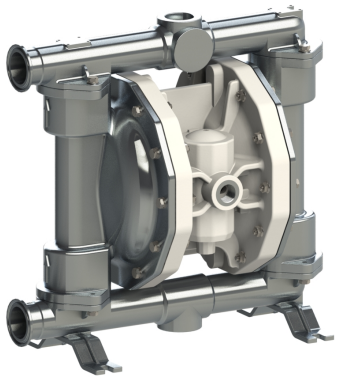

INOX 316 ÉLECTRO-POLI Ra < 2.7

FDA compliant

CE 1935/2004

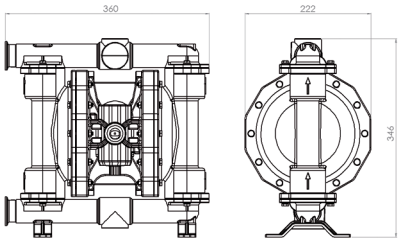

Données Techniques

Raccords Fluide :	Tri-Clamp 1"1/2
Raccord air :	1/2" BSP
Débit Max :	170 l/min
Pression Max :	8 bars
Viscosité Max :	35.000 cps

Hydraulique

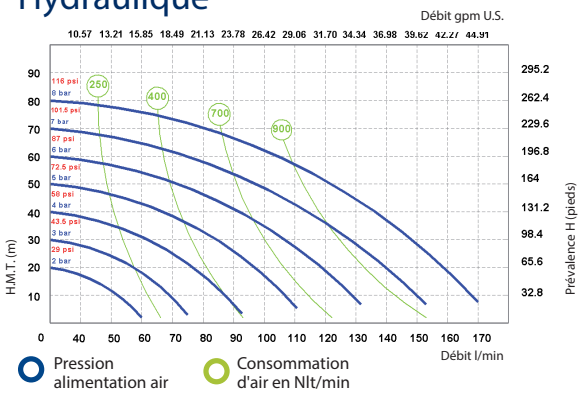

Les courbes et les prestations se réfèrent aux pompes avec aspiration immergée et refoulement à bouche libre, avec eau à 20° C, et varient selon le matériau de fabrication.

Composition

MOD.	CORPS	MEMBRANES	BILLES	SIÈGES	JOINTS	ORIFICES	ATEX	POSITION
PF0160	S = INOX POLI	HT = HYTREL+PTFE	T = PTFE S = SS	S = SS	T = PTFE	3 = TRI-CLAMP	- = zone 2 X = zone 1	AB = STANDARD

POMPES AB
POMPES INDUSTRIELLES SPÉCIALISÉES DEPUIS 1978

Phoenix Food
PF400

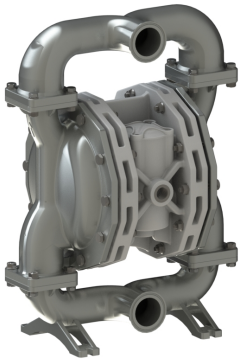

INOX 316 ÉLECTRO-POLI Ra < 2.7

FDA compliant

CE 1935/2004

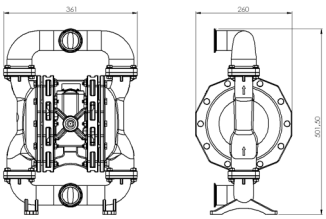

Données Techniques

Raccords Fluide :	Tri-Clamp 2"
Raccord air :	3/4" BSP
Débit Max :	380 l/min
Pression Max :	8 bars
Viscosité Max :	40.000 cps

Hydraulique

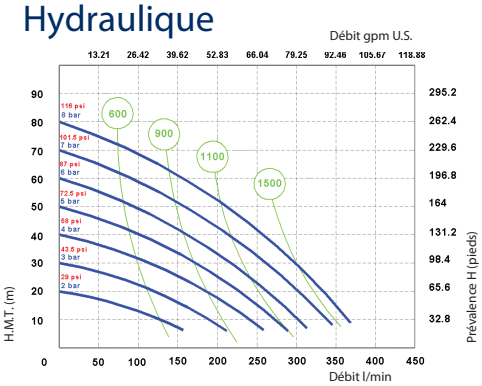

Les courbes et les prestations se réfèrent aux pompes avec aspiration immergée et refoulement à bouche libre, avec eau à 20° C, et varient selon le matériau de fabrication.

Composition

MOD.	CORPS	MEMBRANES	BILLES	SIÈGES	JOINTS	ORIFICES	ATEX	POSITION
PF0400	S = INOX POLI	HT = HYTREL+PTFE	T = PTFE S = SS	S = SS	T = PTFE	3 = TRI-CLAMP	- = zone 2 X = zone 1	EF = STANDARD

POMPES AB
POMPES INDUSTRIELLES SPÉCIALISÉES DEPUIS 1978

Phoenix Food

PF700

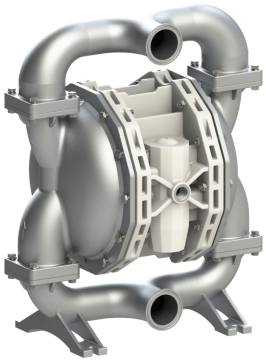

INOX 316 ÉLECTRO-POLI - Ra<2.7

FDA compliant

CE 1935/2004

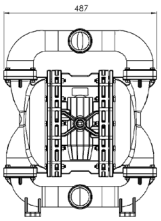

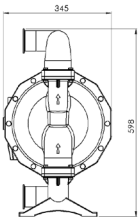

Données Techniques

Raccords Fluide :	Tri-Clamp 2"1/2
Raccord air :	3/4" BSP
Débit Max :	700 l/min
Pression Max :	8 bars
Viscosité Max :	50.000 cps

Hydraulique

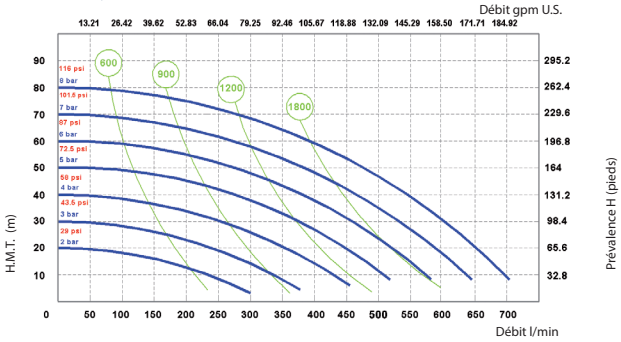

Pression alimentation air

Consommation d'air en Nlt/min

Les courbes et les prestations se réfèrent aux pompes avec aspiration immergée et refoulement à bouche libre, avec eau à 20° C, et varient selon le matériau de fabrication.

Composition

MOD.	CORPS	MEMBRANES	BILLES	SIÈGES	JOINTS	ORIFICES	ATEX	POSITION
PFN700	S = INOX POLI	HT = HYTREL+PTFE	T = PTFE S = SS	S = SS	T = PTFE	3 = TRI-CLAMP	- = zone 2 X = zone 1	EF = STANDARD

POMPES AB
POMPES INDUSTRIELLES SPÉCIALISÉES DEPUIS 1978

Phoenix Food

PF1000

INOX 316 ÉLECTRO-POLI Ra < 2.7

FDA compliant

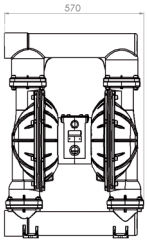

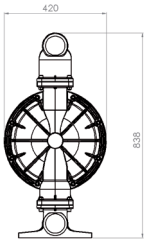

Données Techniques

Raccords Fluide :	Liquide 3" BSP
Raccord air :	3/4" BSP
Débit Max :	1050 l/min
Pression Max :	8 bars
Viscosité Max :	55.000 cps

Hydraulique

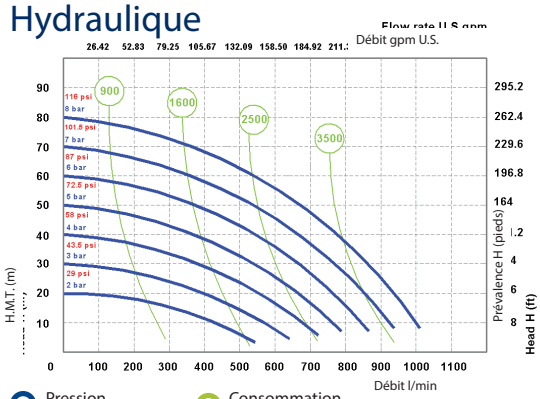

Pression alimentation air

Consommation d'air en Nlt/min

Les courbes et les prestations se réfèrent aux pompes avec aspiration immergée et refoulement à bouche libre, avec eau à 20° C, et varient selon le matériau de fabrication.

Composition

MOD.	CORPS	MEMBRANES	BILLES	SIÈGES	JOINTS	ORIFICES	ATEX	POSITION
PF1000	S = INOX POLI	HT = HYTREL+PTFE	T = PTFE S = SS	S = SS	T = PTFE	3 = TRI-CLAMP	- = zone 2 X = zone 1	AB = STANDARD

Pompes à disque excentré

Pompes volumétriques à disque excentré jusqu'à 20 bar

Entraînement magnétique ou garniture mécanique

Amorçantes à sec et réversibles

UTILISATIONS

Conçues pour les applications sévères en industrie. Pour le dépotage, le transfert et la circulation des liquides visqueux, abrasifs, délicats, sensibles à l'émulsion jusqu'à 250°C.

AVANTAGES

Pompe très simple et robuste sans pièce en caoutchouc. Jeux d'usure compensés . Démontage facile. Entretien économique.

Version ENTRAINEMENT MAGNETIQUE

Notre expérience de plus de 40 années dans les pompes à transmission magnétique, vous assure un pompage en toute sécurité anti-fuite.

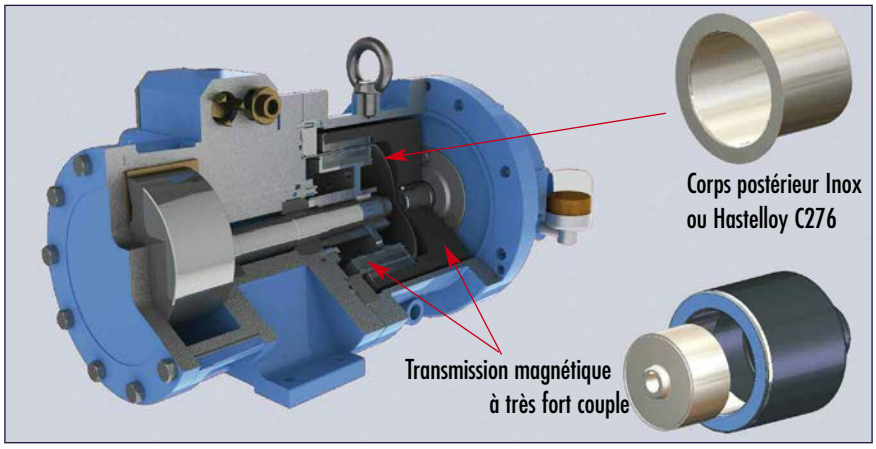

Pompe avec garniture mécanique
API Plan 52 ATEX

Version GARNITURE MECANIQUE

Un large choix de garnitures répond précisément à toute utilisation.
Garnitures standard et normalisées DIN ou API

Des pompes performantes

Choix de construction : Inox/fonte/acier/duplex/nitronic.

Construction simple et robuste : Concept mécanique requérant un minimum de pièces

Entretien facile : Pièces accessibles et démontables sans outillage spécial, pompe an place.Remontage sans ajustement de précision.

Excellents rendements : Rendement hydraulique supérieur à 90% et rendement mécanique supérieur à 85%

Utilisations polyvalentes en basse et en haute viscosité

Du solvant à la mélasse, liquide clair ou avec particules. Température jusqu'à 250°C Construction entièrement métallique.

Huiles usagées abrasives, résidus chimiques et pétroliers, isocyanates, Tdi, mdi, phenol ,formol, huiles minerales,vegetales, colorants,peintures,teintures, apprets, savons, parafine, polymères, glucose, mélasse, plastifiant, émulsions acétovinyliques solvants, acides gras, résines, alimentation animal, adhesifs, bitume, goudron, ad blue, urée, gaz oil, pétrole brut, kérosène, bio carburants, colorants pour carburants, Additifs...

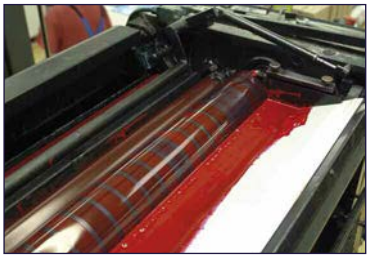

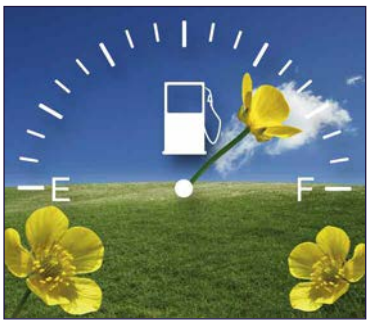

Caractéristiques débit/pression/puissance Serie M

Série M40

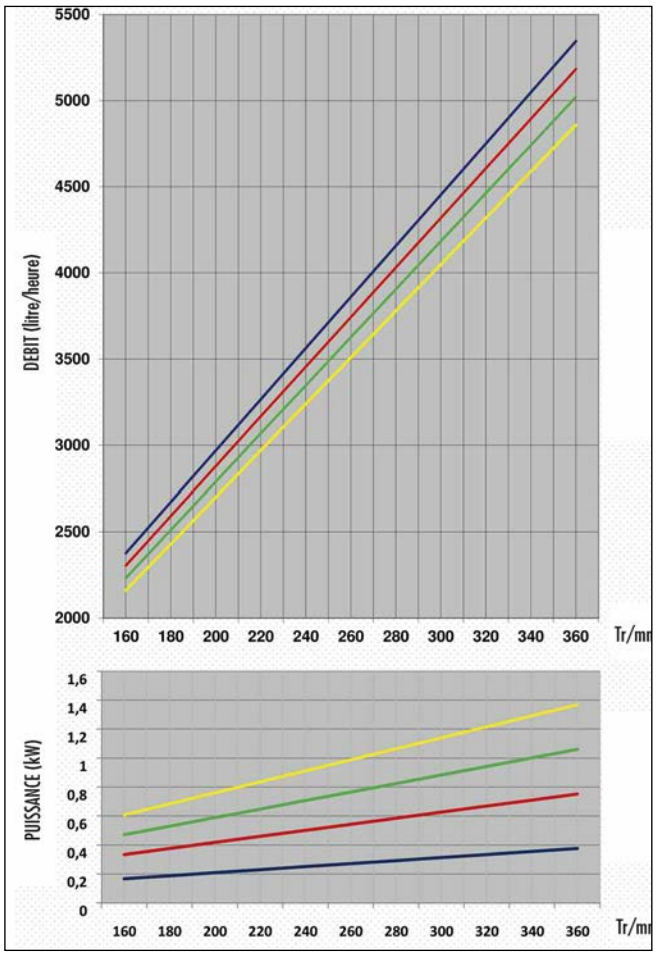

Série M60

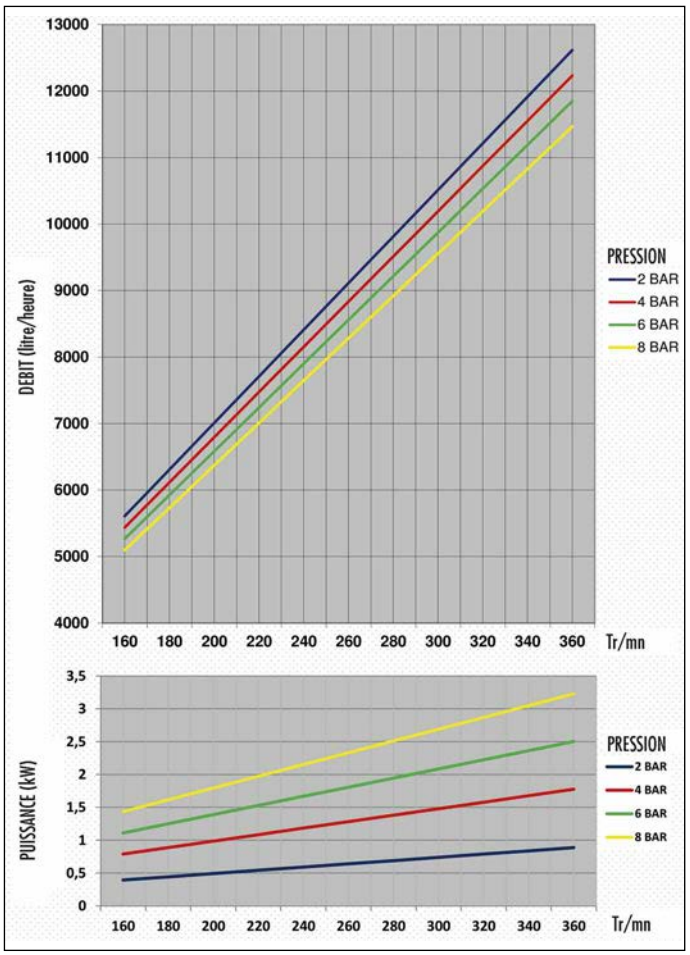

Série M70

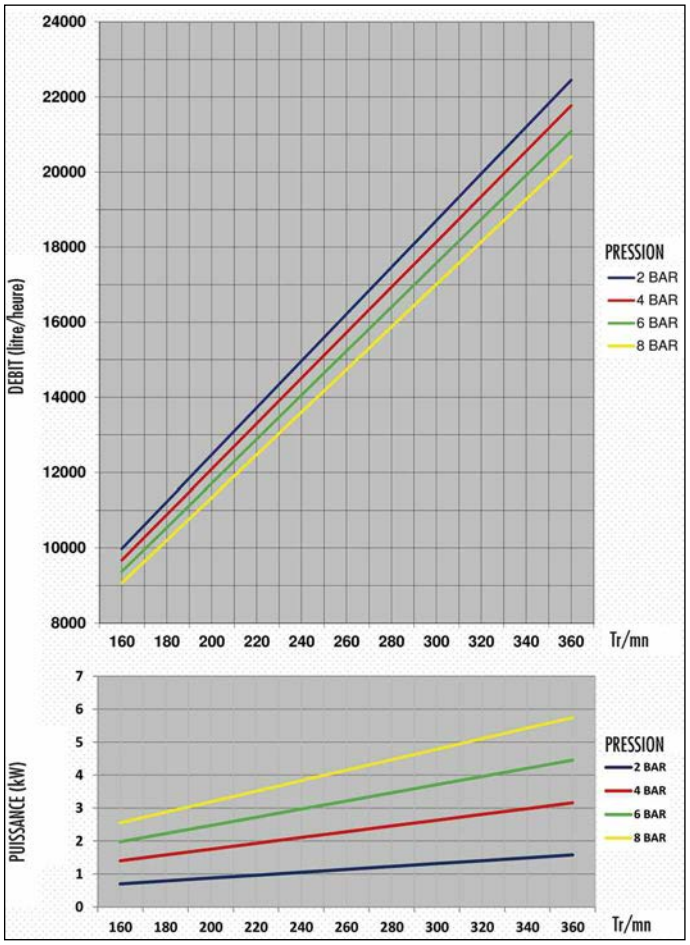

Caractéristiques débit/pression/puissance Serie M

Série M85

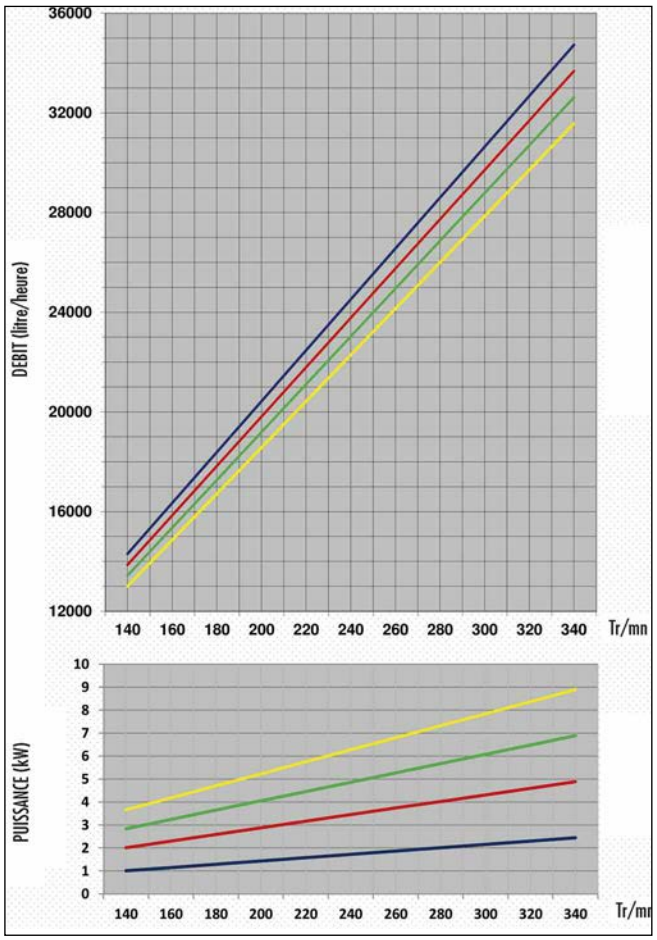

Série M100

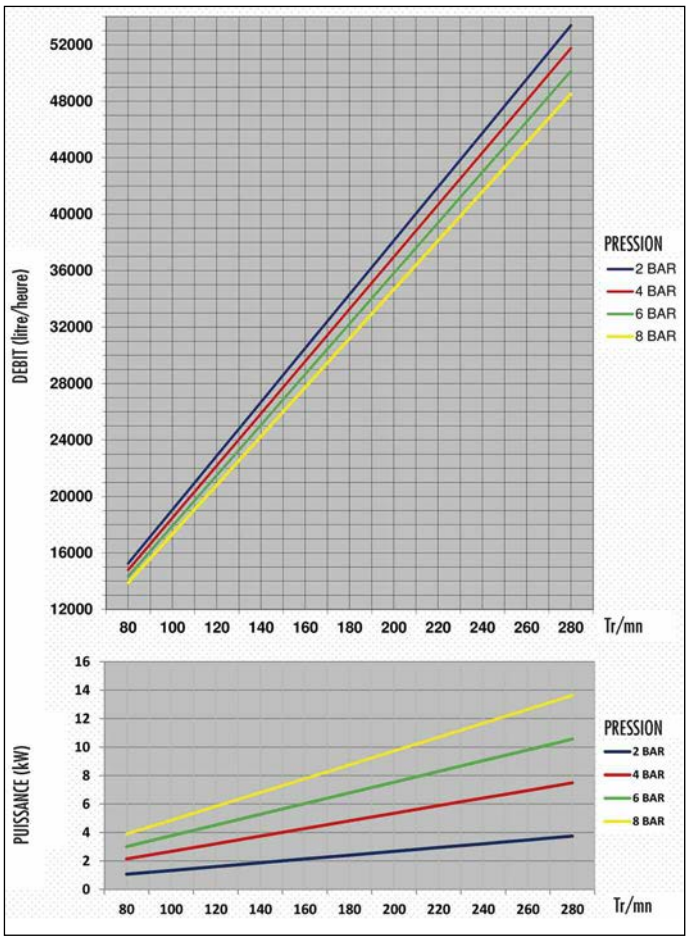

Caractéristiques débit/pression/puissance Série D

Série D90

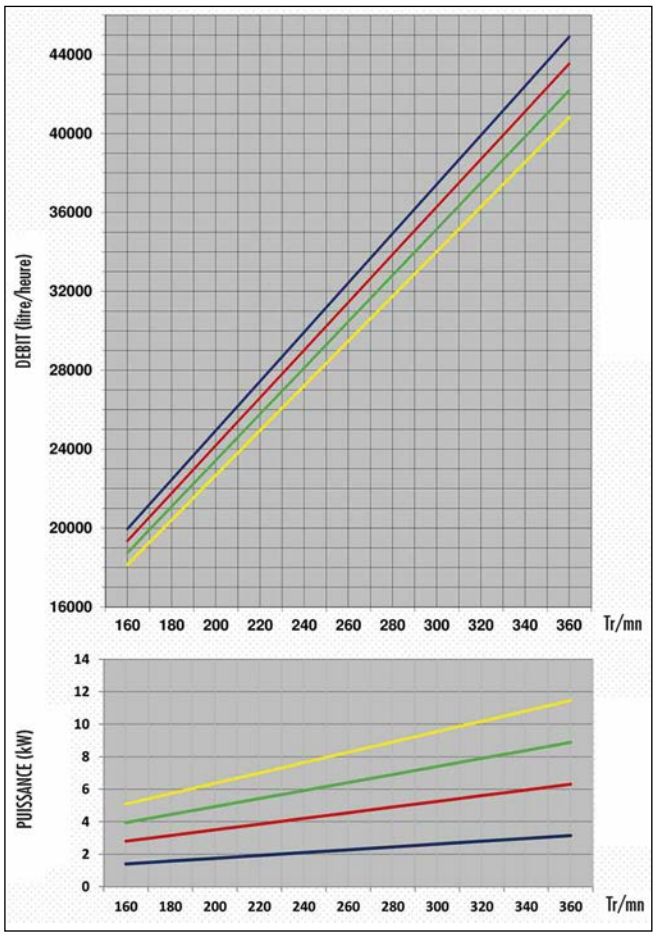

Série D100

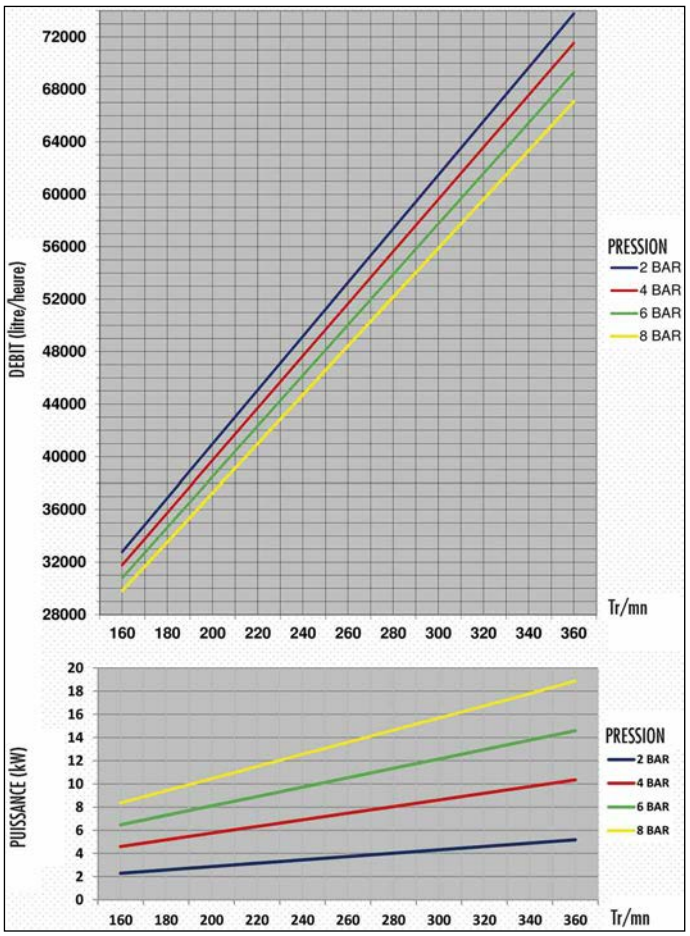

Série D140

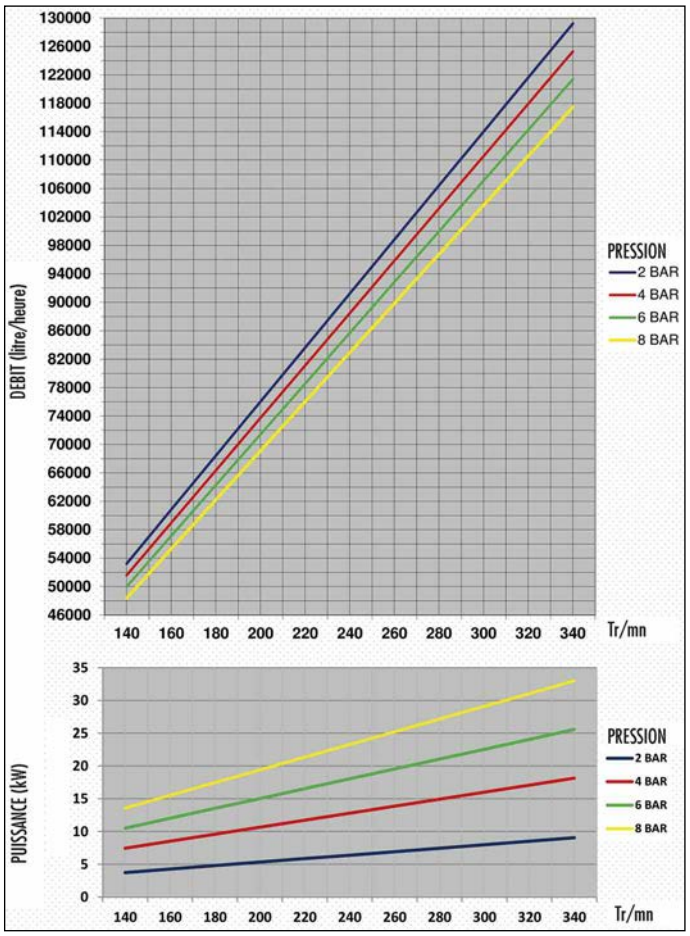

Caractéristiques débit/pression/puissance Serie T

Série T110

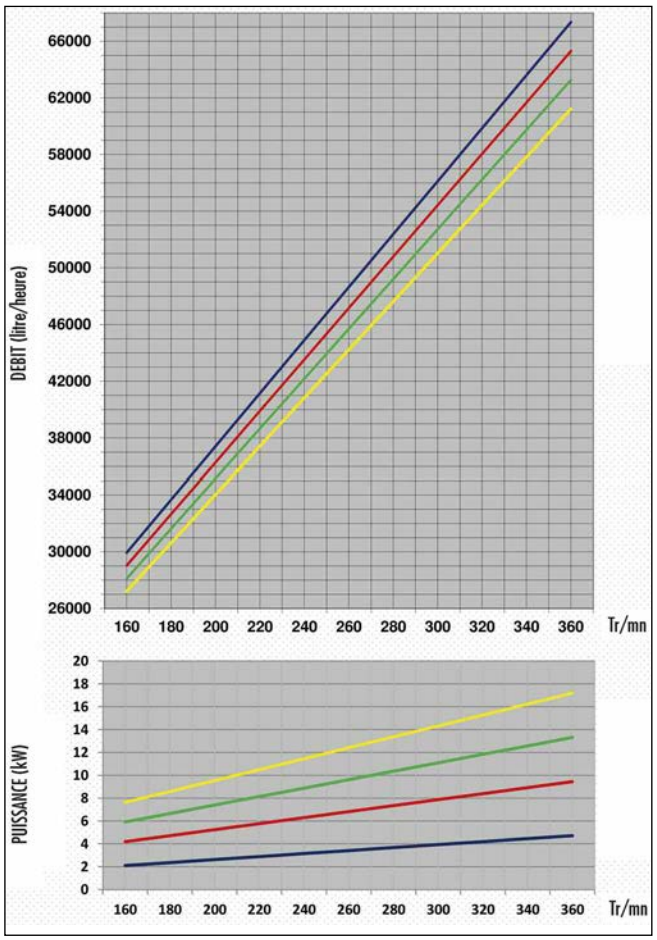

Série T130

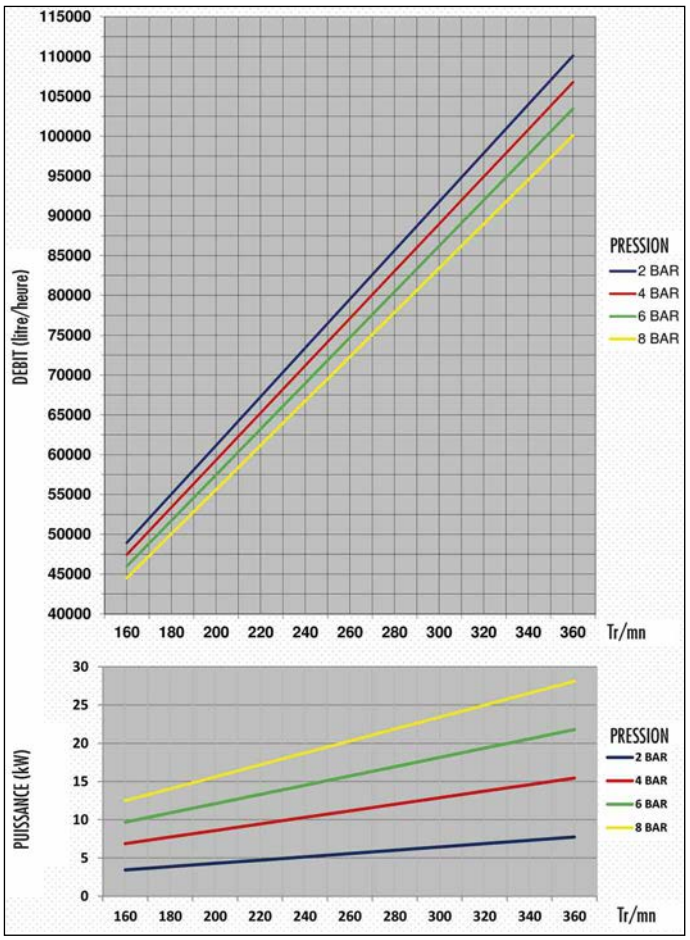

Série T160

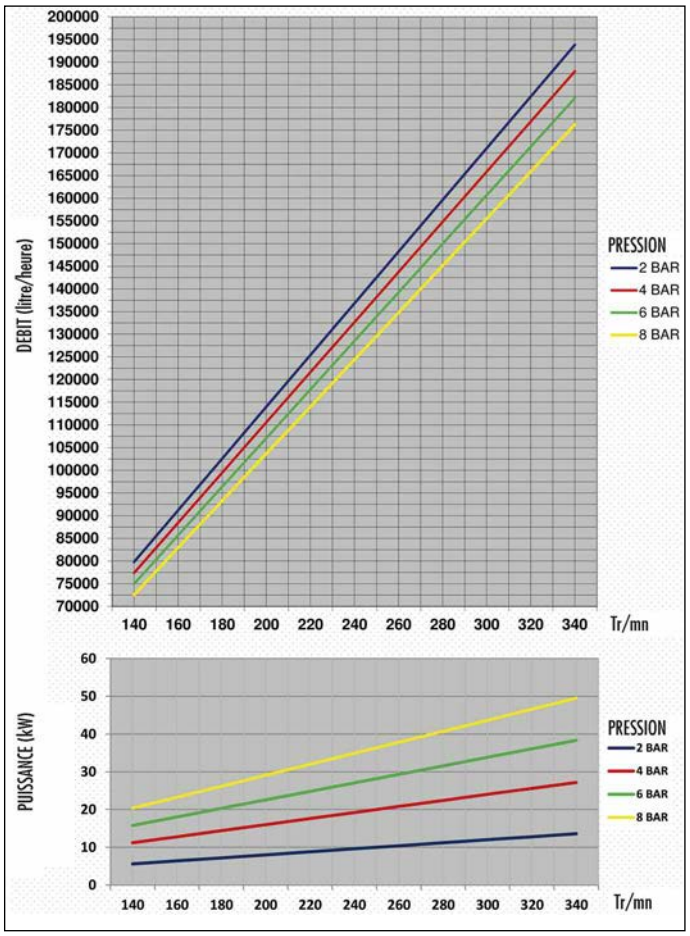

GUIDE DE CONSTRUCTION

Type	Matériaux	Matériaux
1	Base = Fonte Corps = Fonte Disque et arbre = Acier	Résines, peintures,solvants, encres, vernis, colles, huiles, graisses, bitumes, fioul, polyol, isocyanate, mélasses, sirops de sucre...
2	Base = Fonte Corps = Bronze Disque et arbre = Acier	Résines, solvants, colles... Produits non lubrifiant, solution aqueuse...
5	Base = Fonte Corps = Inox Disque et arbre = Acier	Résines, acides gras, savons liquides... Fluides acides et basiques...
6	Base = Acier nickelé Corps = Inox Disque et arbre = Acier	Produits alimentaires et fluides acides et basiques...
7	Base = Inox 304 Corps = Inox 316/630 Disque et arbre = Inox 316/630	Détergents, savons, shampoings, crèmes, glucose, miel... Produits alimentaires et fluides acides et basiques...

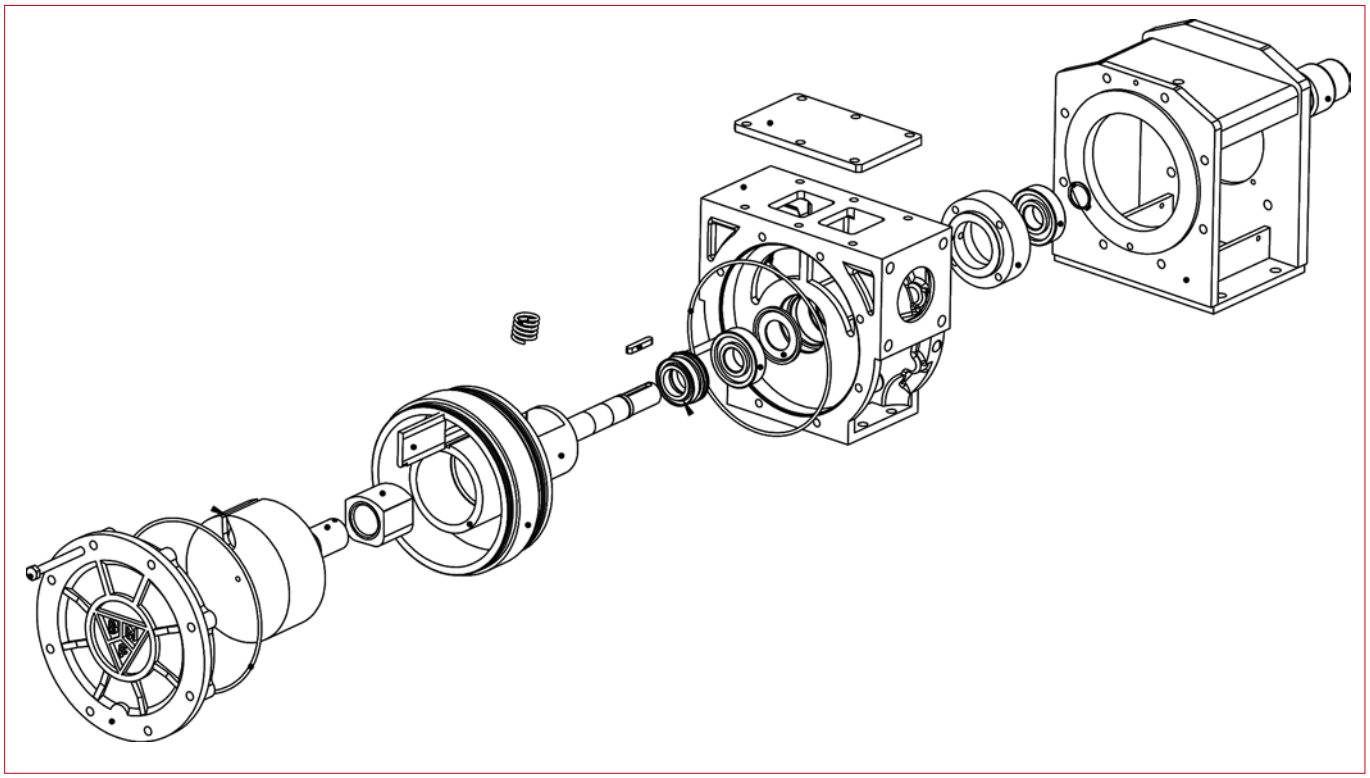

Pompes d'intervention d'urgence et de stand by de sécurité

DEBITS jusqu'à 500 M3/H

PRESSIONS jusqu'à 25 bar

Aspiration rapide de cuve à cuve sur liquides visqueux ou non visqueux,

Vidange de pipe line pour travaux de réparation ,

Assèchement de grand bac de rétention d'hydrocarbures ou de liquides chimiques,

Toutes utilisations auxiliaires.

Pompe triplex avec moteur diesel

Photo ci-dessous

AUTO AMORCANTE A SEC

Auto-amorçage rapide à sec sans nécessité de clapet de pied jusqu'à - 0,8 bar.

VIDAGE DE LA TUYAUTERIE

La puissance d'aspiration de ce type de pompe ainsi que sa possibilité d'inverser le sens du fluide et de fonctionner à sec permet la reprise du liquide et le vidage de la tuyauterie au maximum

SENS DU FLUIDE REVERSIBLE

100% reversible, les caractéristiques de débit et de pression sont identiques quelque soit le sens de rotation de la pompe.

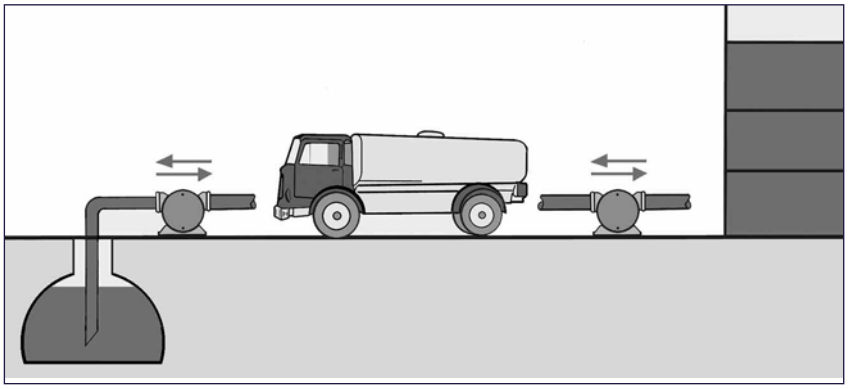

TOTALEMENT VOLUMETRIQUE ET SILENCIEUSE

Débit constant, linéaire et régulier sans besoin de ballon amortisseur.

FAIBLE VITESSE DE ROTATION

Les vitesse lentes de 50 à 360 tours maxi sont un gage de longévité mécanique et permet d'éviter les risques de cisaillement ou d'émulsion des liquides fragiles.

EQUIPEMENTS ET ACCESSOIRES

Enveloppe de réchauffage (fluide diathermique, eau chaude ou vapeur)
By pas de sécurité à simple ou double sens
Montage sur chariot ou skid avec motorisation électrique ou thermique
Coffret électrique monté sur la pompe avec commande in situ ou par radio contrôle

Encombrements

Série M

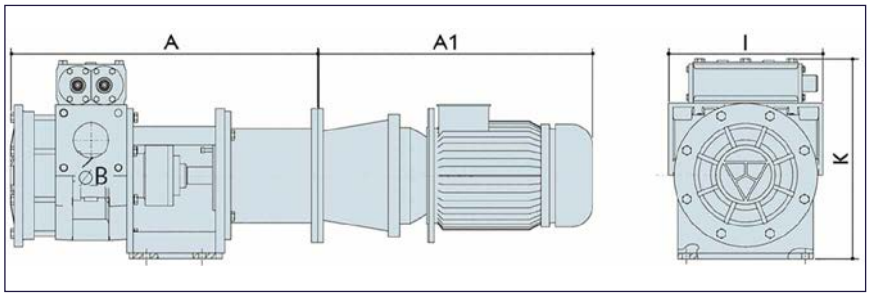

Type	A	I	K	B
M 40	431	230	220	35
M 60	526	275	325	56
M 70	573	285	370	66
M 85	617	325	387	86
M 100	701	380	441	110

Série D

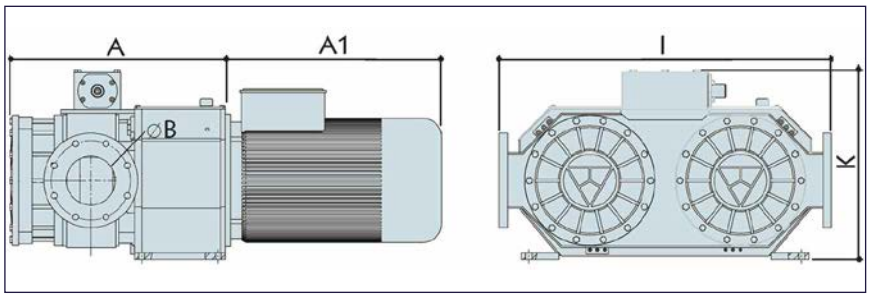

Type	A	I	K	B
D 90	405	675	414	105
D100	514	775	454	105
D140	570	880	504	130

Série T

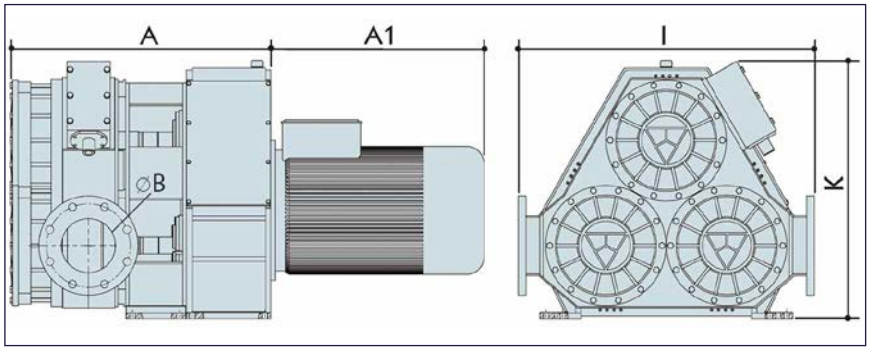

Type	A	I	K	B
T 110	405	650	580	105
T 130	650	746	643	130
T 160	748	850	436	160
T 250	860	950	820	260

La cote A1 varie selon la motorisation
Dimensions données en millimètres à titre indicatif.

Pompes à entraînement magnétique à engrenages

VERSION METALLIQUE INOX

VERSION PLASTIQUE PPS

Pompes à Engrenages à Entraînement Magnétique
Série GM-MAG300 - Version Métallique

Il existe des applications où les liquides véhiculés sont très difficiles à manipuler et les solutions de pompage sont difficiles à trouver et nécessitent un investissement financier important.

La série GM-MAG300 est la réponse de POMPES AB à ces exigences. Conçues pour offrir un haut niveau de satisfaction lors des transferts de fluides corrosifs, elles acceptent également un fonctionnement avec des fluides en température (-45 à +120°C).

Cette noble construction lui confère une tenue mécanique exceptionnelle, car résistante à une pression statique de 20Bar ainsi qu'une excellente comptabilité chimique grâce aux matériaux employés (INOX 316L / PEEK / PTFE / CERAMIQUE / VITON / EPDM / SILICONE / NBR).

L'entraînement magnétique offre quant à lui, une parfaite étanchéité ainsi qu'une installation simple et propre, sans lignage d'arbre à effectuer.

Elles peuvent accouplées à des moteurs 24VDC / Monophasé 230VAC / Triphasé 230/400VAC.

ATEX NSF

EXEMPLES D'APPLICATIONS

- Equipement Médical et Chirurgical
- Appareil Dialyse
- Appareil Laser
- Lubrification
- Système Jet d'encre
- Système de Refroidissement
- Equipement de Laboratoire
- Traitement des Eaux
- Echantillonage
- Equipement Alimentaire

INFORMATIONS TECHNIQUES

Matière Corps de Pompe	INOX 316L	Pression Statique Maximale	20 bar/290 psi
Matière Engrenages & Butées	Peek™/PTFE™	Température de fonctionnement	-45 to 120 °C
Matière Corps Postérieur	INOX 316L	Vide Maximum	724 mmHg
Orifices	1/8" GAS ou 1/4" GAS	Hauteur d'amorçage Maximale*	~ 8m/26.2 ft
Limite haute de vitesse	5000 rpm	Poids	1030 g (2.2 lbs)

* La capacité d'amorçage depend du type d'installation et du type de fluide

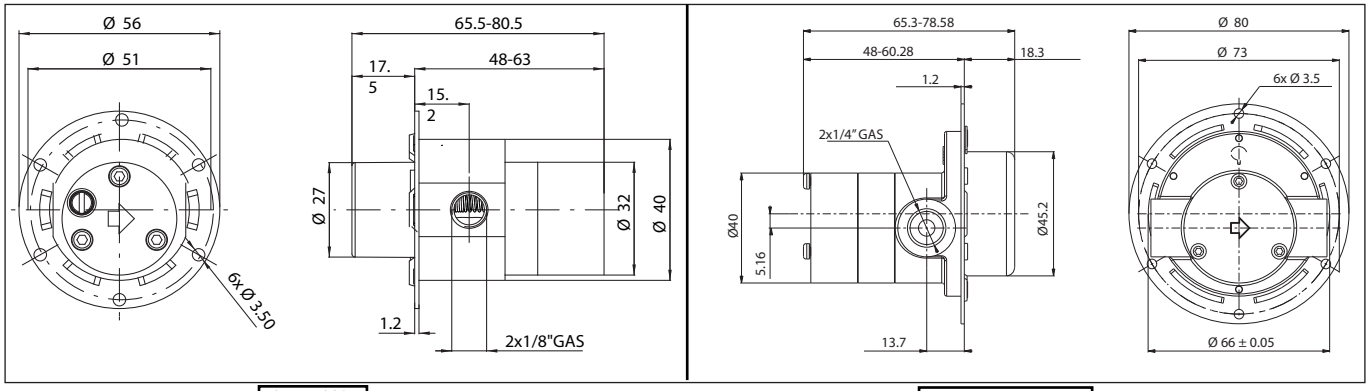

GM-MAG304 Dimensions en mm GM-MAG309/313/317

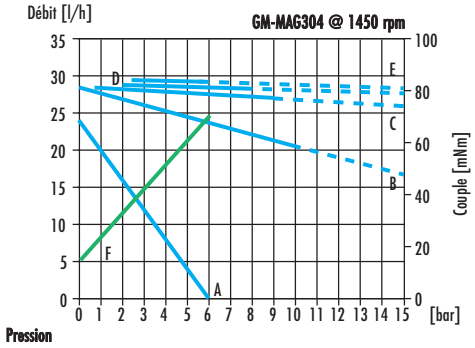

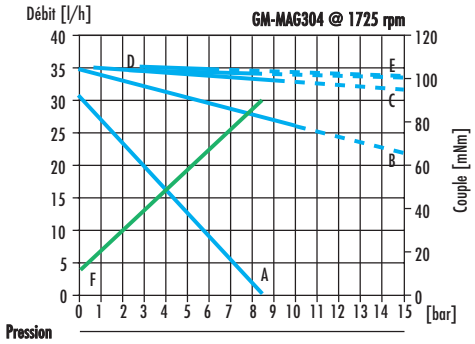

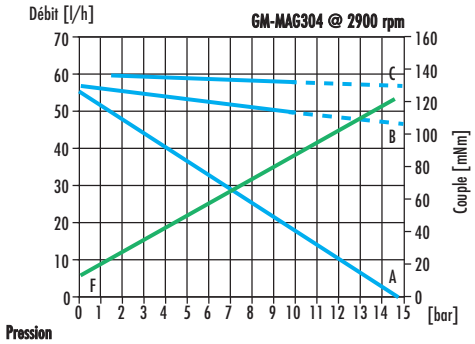

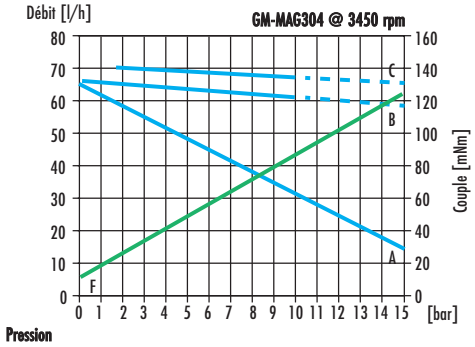

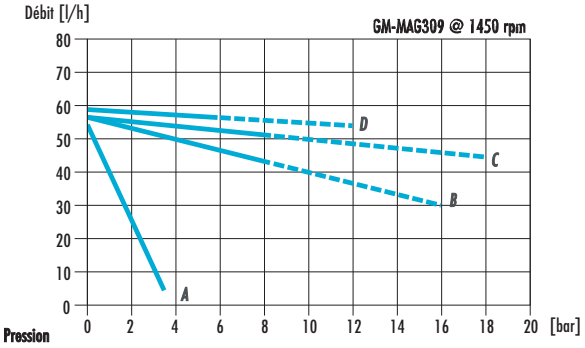

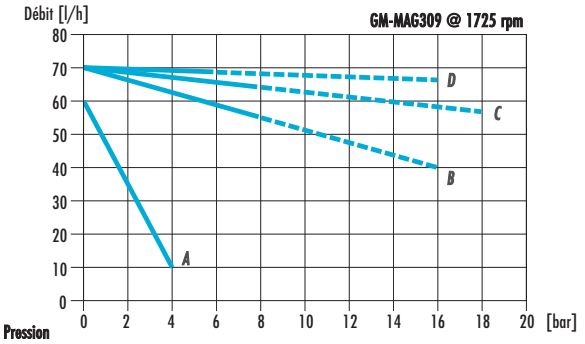

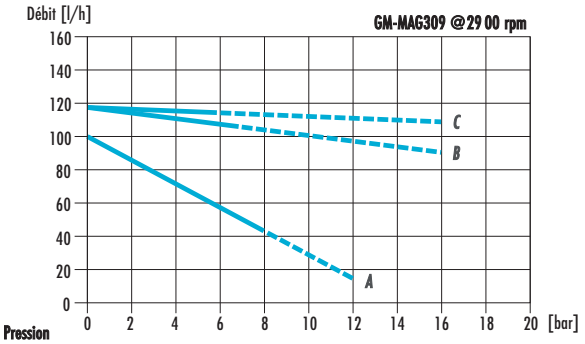

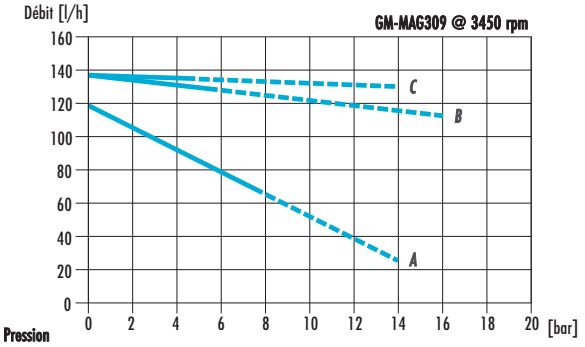

Aimants Ferrite
Aimants Terres Rares
Couple Necessaire

Aimants Ferrite
Aimants Terres Rares

A = 1 cSt **B** = 20 cSt **C** = 75 cSt **D** = 180 cSt **E** = 210 cSt

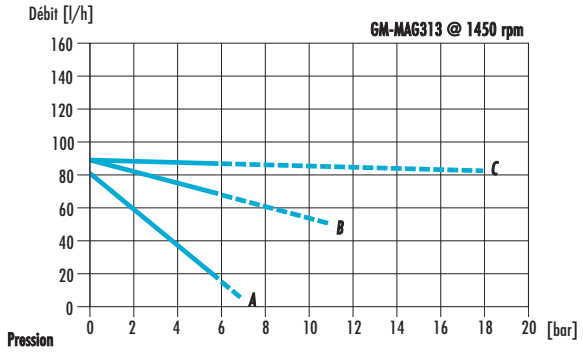

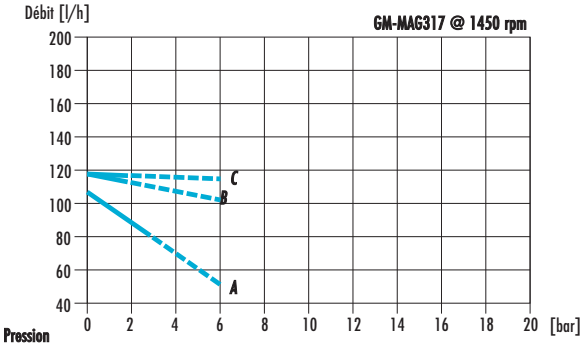

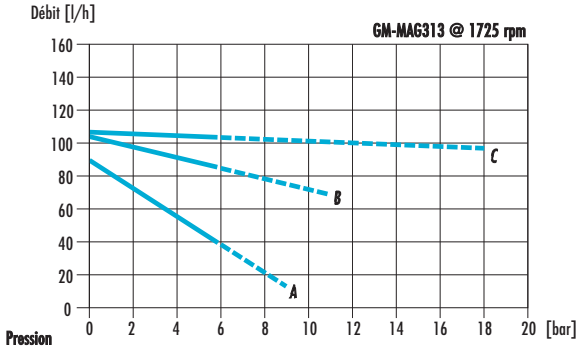

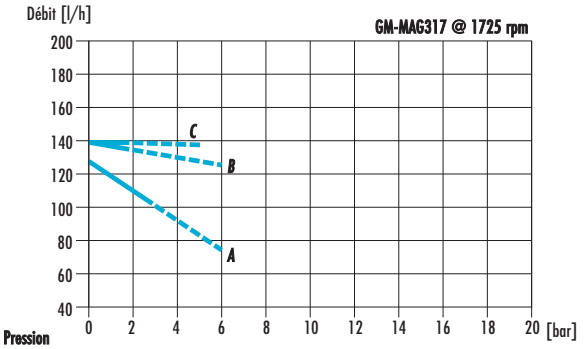

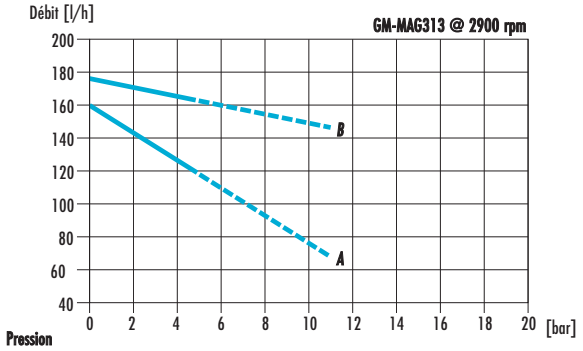

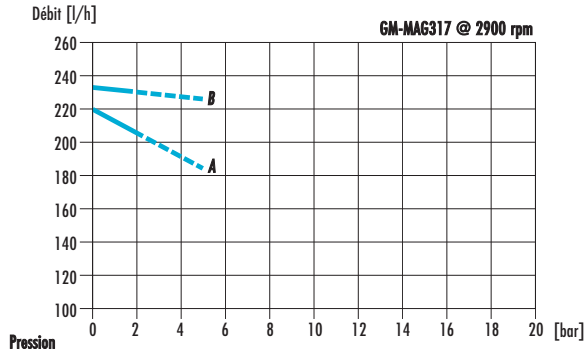

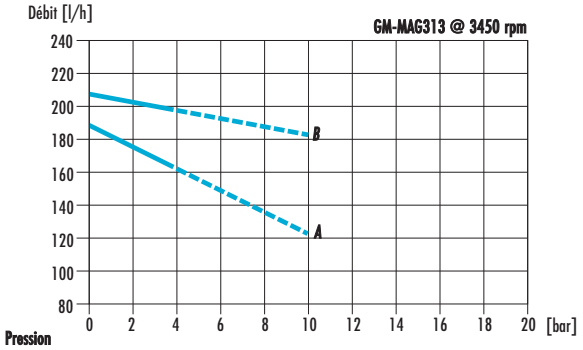

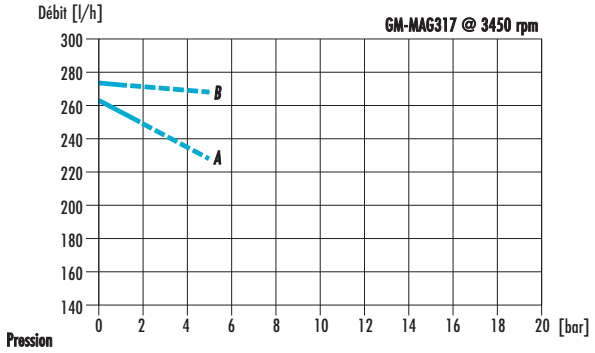

Aimants Ferrite
Aimants Terres Rares

A = 1 cSt B = 20 cSt C = 75 cSt

CODIFICATION POMPES ENGRENAGES INOX SERIE GM-MAG										
			TYPE AIMANTS	TYPE JOINT	TAILLE ENGRENAGES	TYPE CONSTRUCTION	TYPE ORIFICES	TYPE ENGRENAGES	MATIERE JOINT	TAILLE MOTEUR
AB.	GM	-	MAG-F	2	04	X	E	P	T	A
VERSION METALLIQUE			MAG-F = AIMANTS FERRITE	2= Joint plat PTFE	04 (uniquement 204)	INOX 316L	1/8" GAS (uniquement 204)	P= PEEK	T= PTFE JOINT PLAT	A= IEC56
				3= O-RING	09		1/4" GAS	T= PTFE	N= NBR	B= IEC63
			MAG-R = AIMANTS TERRE RARE		13				V= VITON	
				5= O-RING	17 (uniquement 517				E= EPDM	
									S= SILICONE	

Pompes à Engrenages à Entrainement Magnétique
Série GP-MAG300 - Version Plastique

Il existe des applications où les liquides véhiculés sont très difficiles à manipuler et les solutions de pompage sont difficiles à trouver et nécessitent un investissement financier important.

La série GP-MAG300 est la réponse de POMPES AB à ces exigences. Conçues pour offrir le même niveau de performance élevé que la série INOX 316L GM-MAG300, les pompes de la série GP-MAG300 sont construites dans un grade spécial de PPS pour offrir la plus grande polyvalence et qualité de matériau tout en permettant des caractéristiques mécaniques exceptionnelles.

Cette noble construction lui confère une tenue mécanique exceptionnelle, car résistante à une pression statique de 20Bar ainsi qu'une excellente comptabilité chimique grâce aux matériaux employés. (PPS / PEEK / PTFE / CERAMIQUE / VITON / EPDM / SILICONE / NBR)

L'entraînement magnétique offre quant à lui, une parfaite étanchéité ainsi qu'une installation simple et propre, sans lignage d'arbre à effectuer.

ATEX NSF

EXEMPLES D'APPLICATIONS

- Equipement Médical et Chirurgical
- Appareil Dialyse
- Appareil Laser
- Lubrification
- Système Jet d'encre
- Système de Refroidissement
- Equipement de Laboratoire
- Traitement des Eaux
- Echantillonage
- Equipement Alimentaire

INFORMATIONS TECHNIQUES

Matière Corps de Pompe	PPS	Pression Statique Maximale	20 bar/290 psi
Matière Engrenages & Butées	Peek™/PTFE™	Température de fonctionnement	-45 to 60 °C
Matière Corps Postérieur	INOX Revêtu PTFE	Vide Maximum	724 mmHg
Orifices	1/8" GAS	Hauteur d'amorçage Maximale*	~ 8m/26.2 ft
Limite haute de vitesse	5000 rpm	Poids	230 g (0.7 lbs)

* La capacité d'amorçage depend du type d'installation et du type de fluide

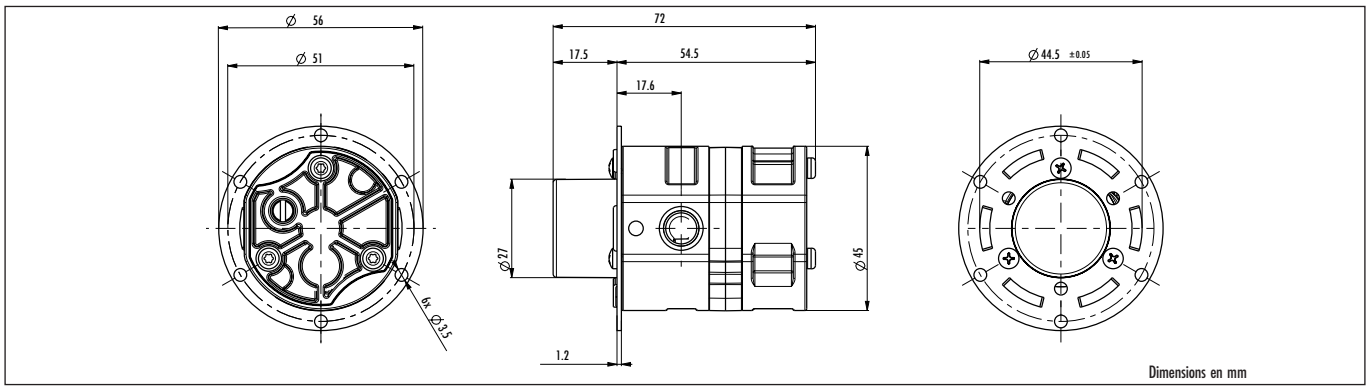

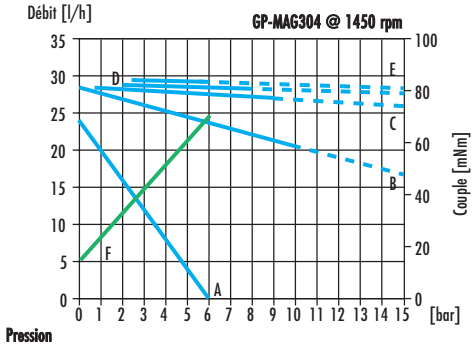

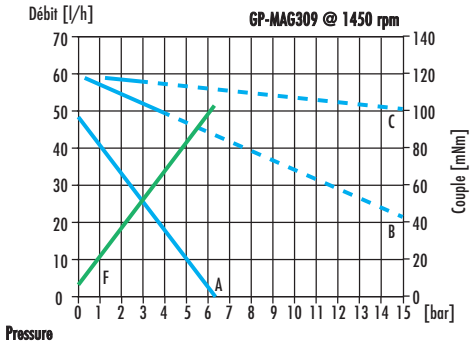

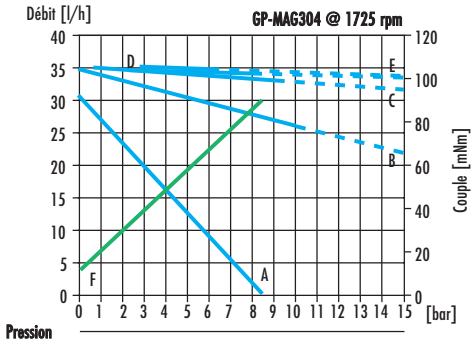

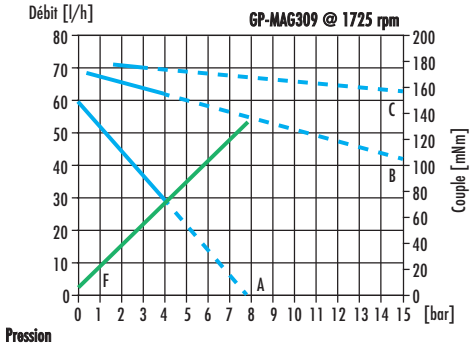

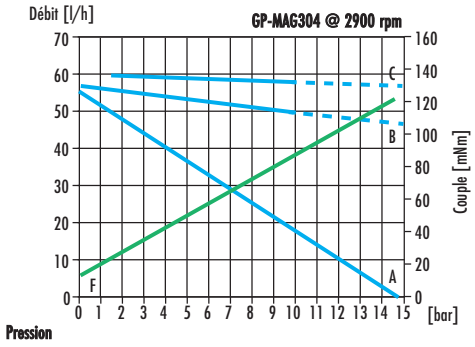

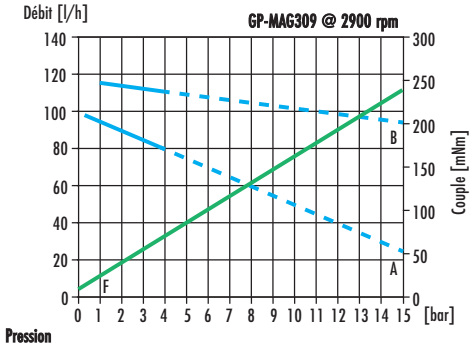

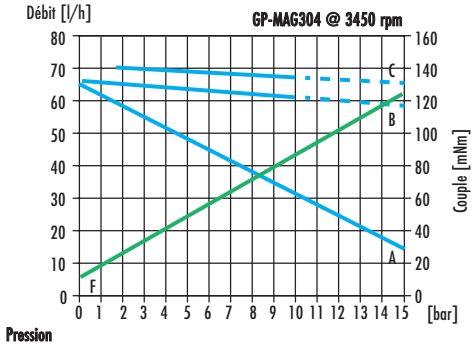

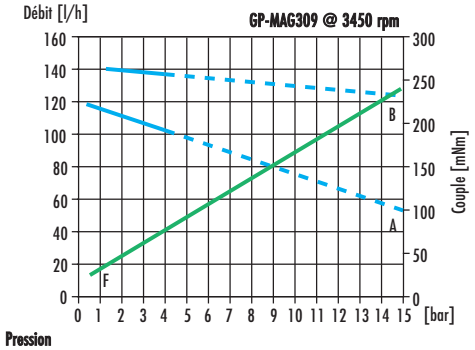

Aimants Ferrite
Aimants Terres Rares
Couple Necessaire

A = 1cP **B** = 20cPs **C** = 75cPs **D** = 180cPs **E** = 210cPs **F** = Couple

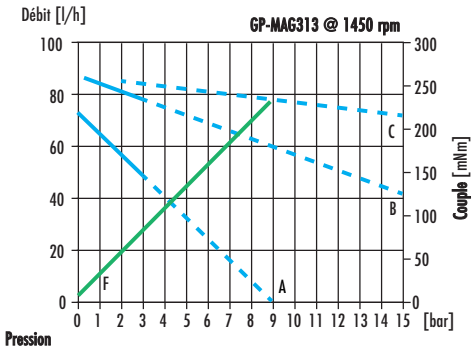

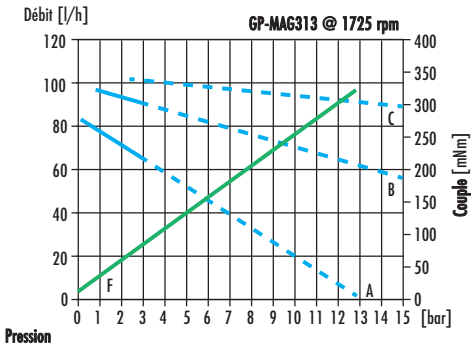

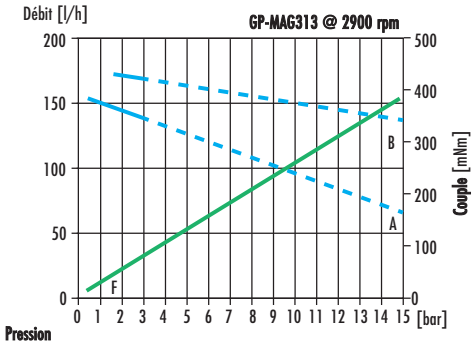

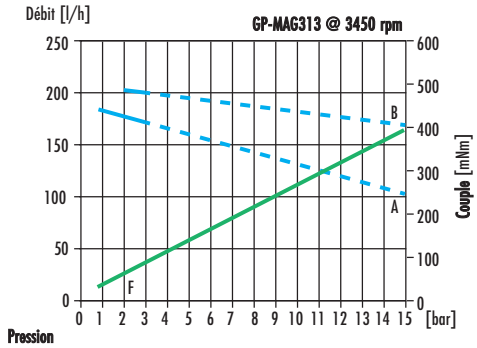

Aimants Ferrite
Aimants Terres Rares
Couple Necessaire

A = 1cP **B** = 20cPs **C** = 75cPs **F** = Couple

CODIFICATION

			TYPE AIMANTS	TYPE JOINT	TAILLE ENGRENAGES	TYPE CONSTRUCTION	TYPE ORIFICES	TYPE ENGRENAGES	MATIERE JOINT	TAILLE MOTEUR
AB.	GP	-	MAG-F	3	04	R	G	P	T	A
			MAG-F = AIMANTS FERRITE	3= O-RING	04	R= PPS	G= 1/4" GAS	P= PEEK / AXE & CORPS POSTERIEUR INOX	N= NBR	A = IEC56
					09			T= PTFE/ AXE & CORPS POSTERIEUR INOX	V= VITON	
			MAG-R = AIMANTS TERRE RARE		13			X = PTFE / AXE CERAMIQUE & CORPS POSTERIEUR REVETU PTFE	E= EPDM	B = IEC63
									S= SILICONE	

POMPES AB

CONCEPTEUR & CONSTRUCTEUR
SERVICES COMMERCIAUX . ASSISTANCE TECHNIQUE
ATELIERS DE RÉPARATION ET SERVICE APRÈS VENTE

7 Rue Marie Curie
ZA Pariwest
78310 MAUREPAS
France
Tél : 01 30 05 15 15
Fax : 01 30 49 22 76
info@pompes-ab.com
www.pompes-ab.com

POMPES AB

POMPES INDUSTRIELLES SPÉCIALISÉES DEPUIS 1978