POMPES	**Pompes à entraînement magnétique centrifuges**	Projet :
		Poste :
	Courbes Série CL MAG-M **2900 tr/mn**	Cotation :

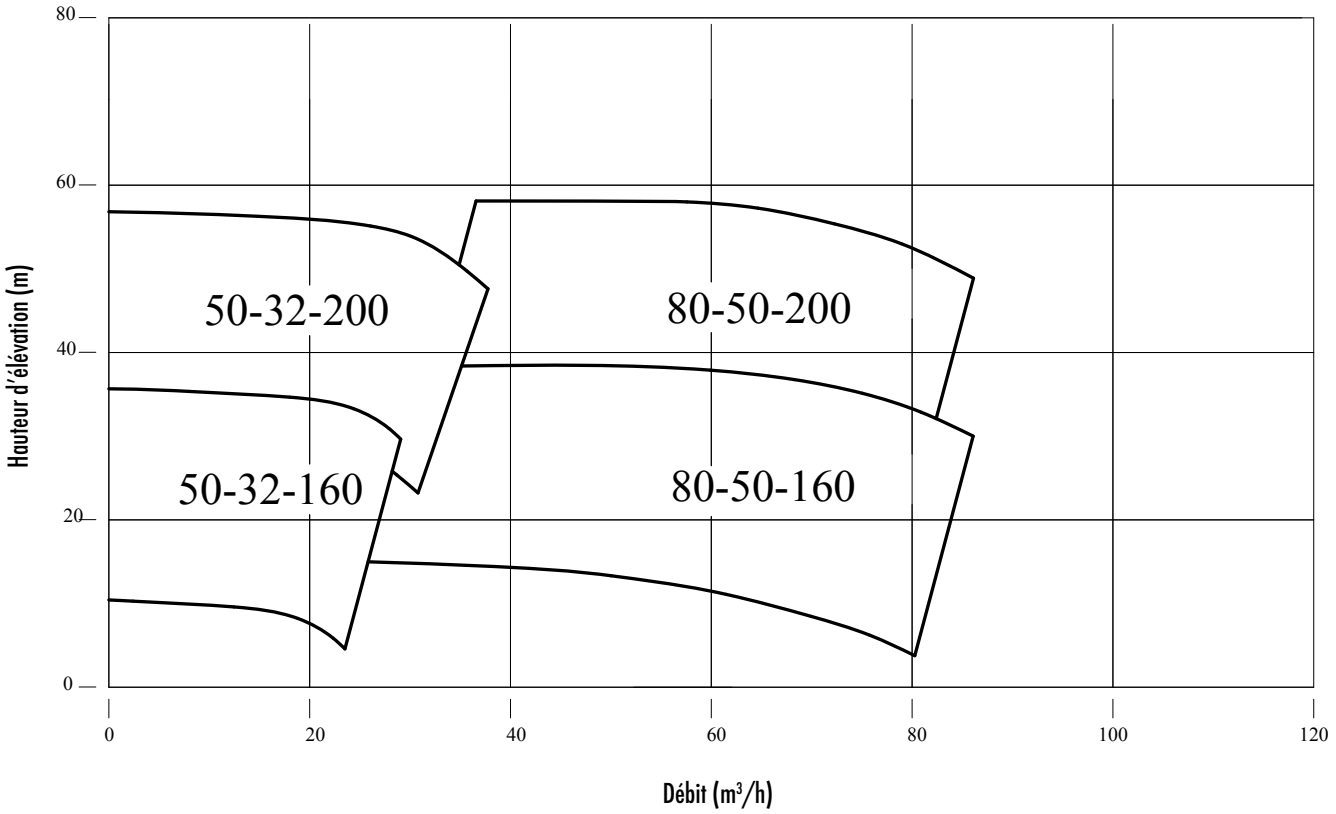

Pompes à entraînement magnétique centrifuges

Courbes Série CL MAG-M 50-32-160
2900 tr/mn

Projet :

Poste :

Cotation :

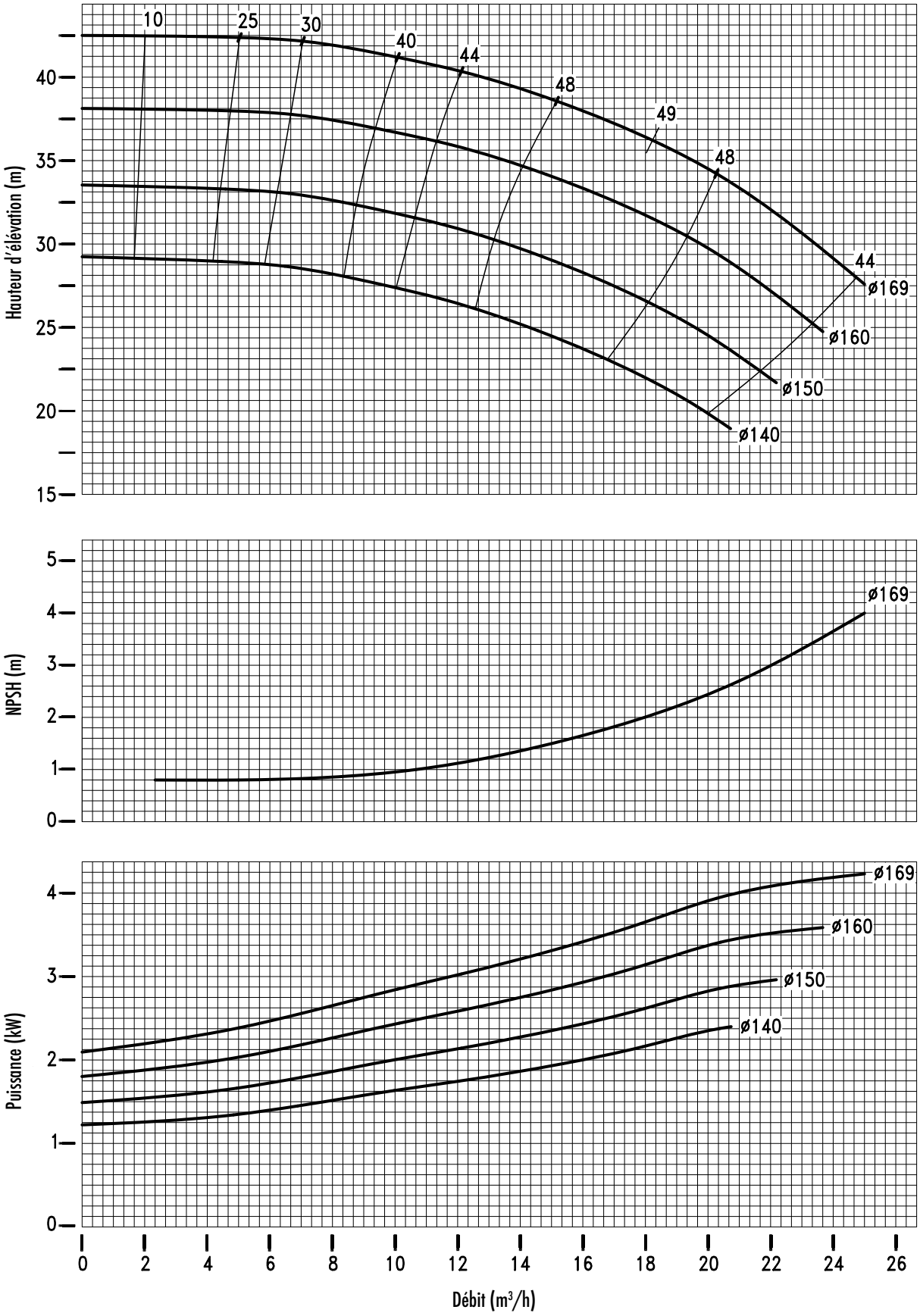

POMPES AB - 7 rue Marie Curie ZA Pariwest 78310 Maurepas - France
Tél.: 01 30 05 15 15 - Fax : 01 30 49 22 76 - E-mail : info@pompes-ab.com - Site : www.pompes-ab.com

Code document : 12253 - Rev. 1
Dernière mise à jour : 20.09.2017

Document non contractuel. Les informations sont données ici à titre indicatif. Les dimensions et valeurs sont susceptibles de modification sans préavis.

Pompes à entraînement magnétique centrifuges

Courbes Série CL MAG-M 50-32-200
2900 tr/mn

Projet :

Poste :

Cotation :

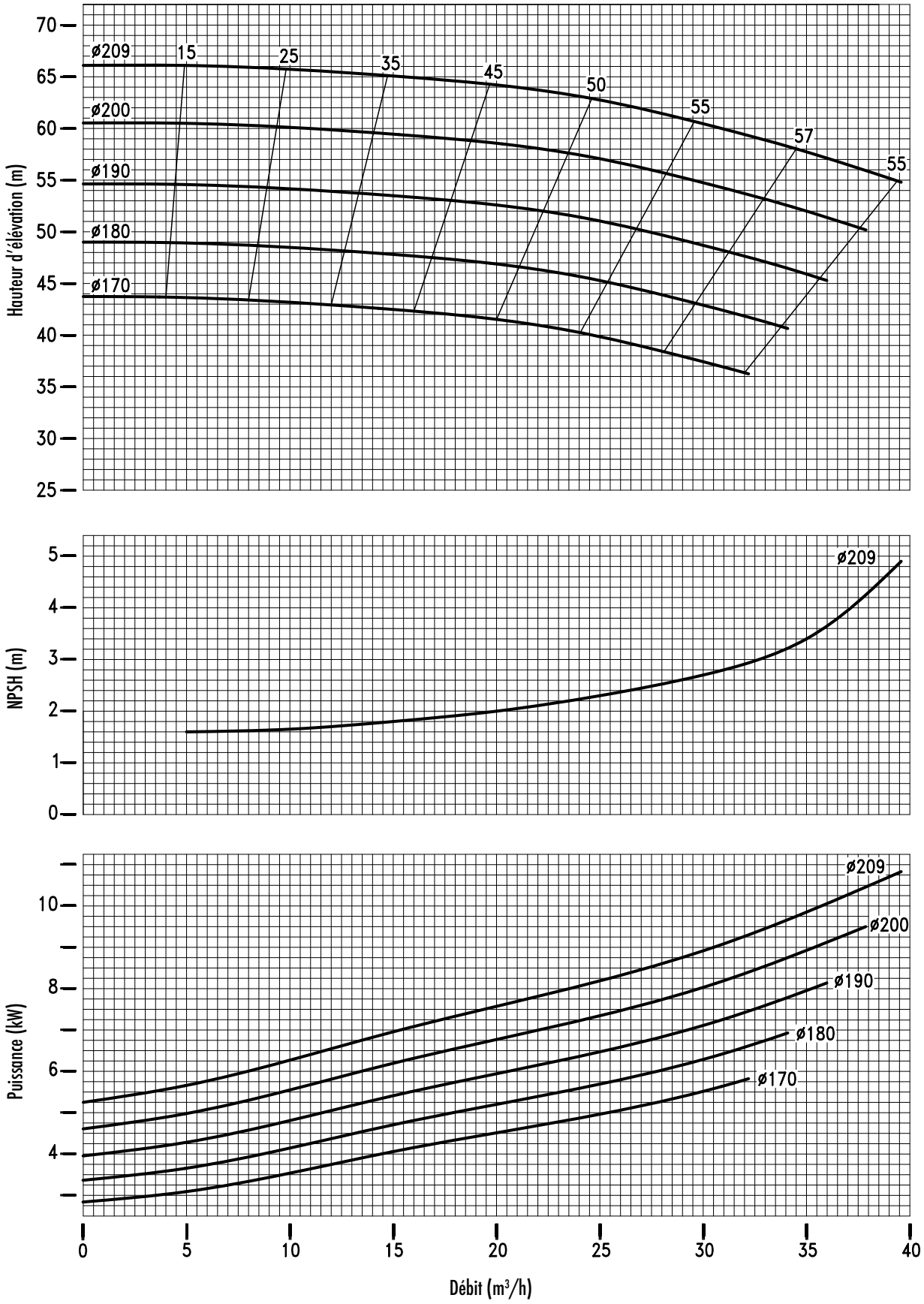

POMPES AB - 7 rue Marie Curie ZA Pariwest 78310 Maurepas - France
Tél.: 01 30 05 15 15 - Fax : 01 30 49 22 76 - E-mail : info@pompes-ab.com - Site : www.pompes-ab.com

Code document : 12254 - Rev. 1
Dernière mise à jour : 20.09.2017

Document non contractuel. Les informations sont données ici à titre indicatif. Les dimensions et valeurs sont susceptibles de modification sans préavis.

Pompes à entraînement magnétique centrifuges

Courbes Série CL MAG-M 80-50-160
2900 tr/mn

Projet :

Poste :

Cotation :

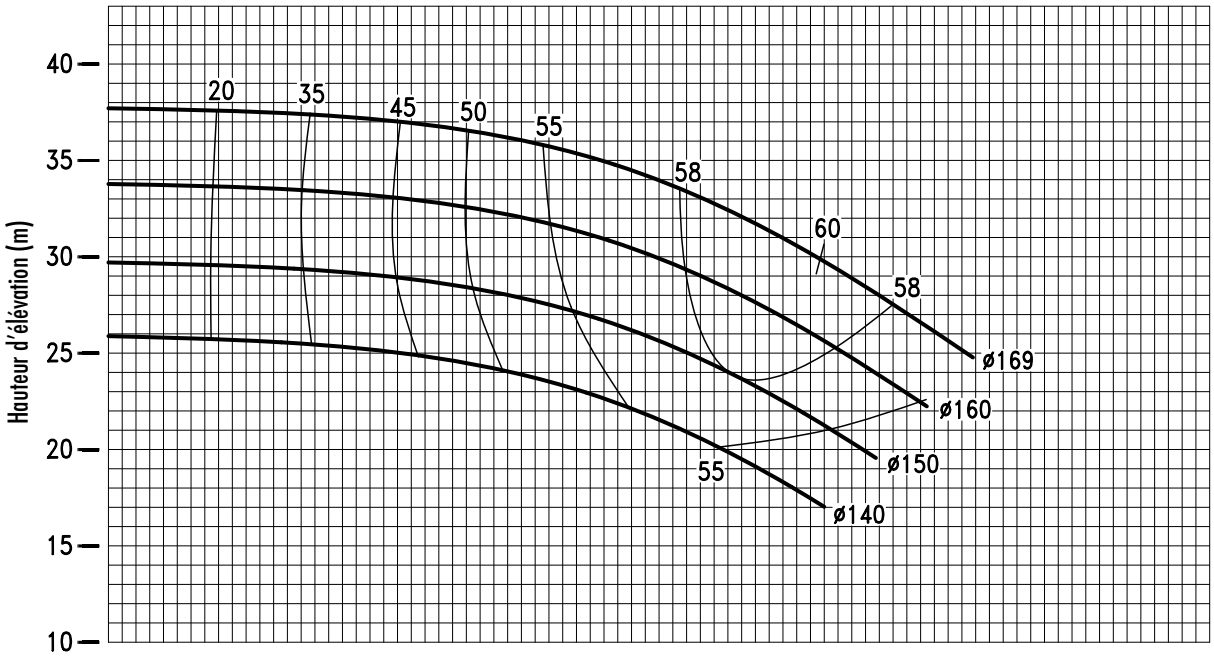

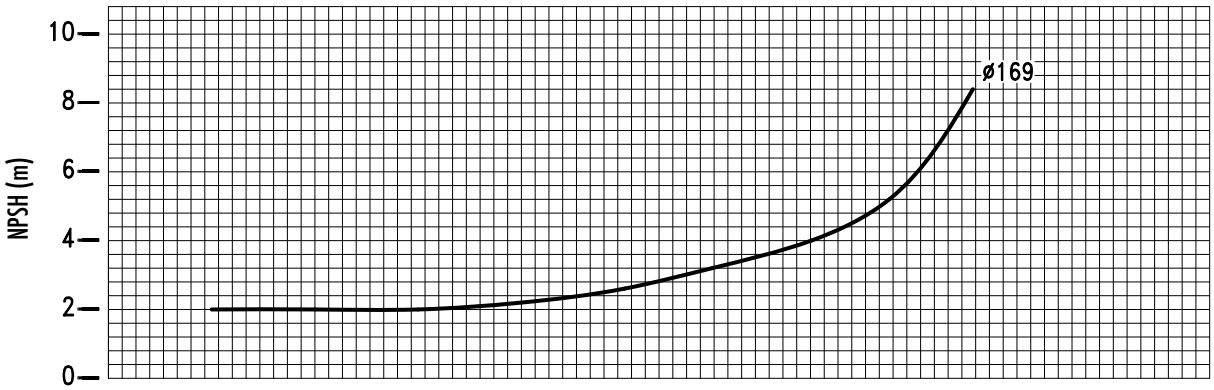

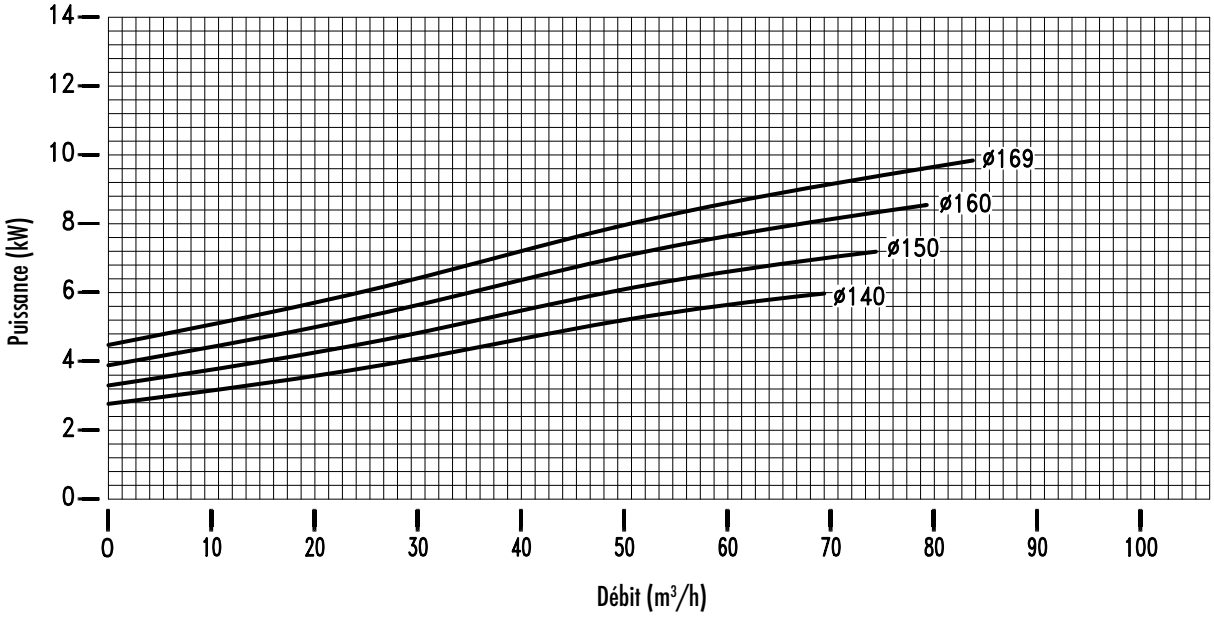

POMPES AB - 7 rue Marie Curie ZA Pariwest 78310 Maurepas - France
Tél.: 01 30 05 15 15 - Fax : 01 30 49 22 76 - E-mail : info@pompes-ab.com - Site : www.pompes-ab.com

Code document : 12257 - Rev. 2
Dernière mise à jour : 20.09.2017

Document non contractuel. Les informations sont données ici à titre indicatif. Les dimensions et valeurs sont susceptibles de modification sans préavis.

POMPES	**Pompes à entraînement magnétique centrifuges**	Projet :
		Poste :
	Courbes Série CL MAG-M 80-50-200 **2900 tr/mn**	Cotation :

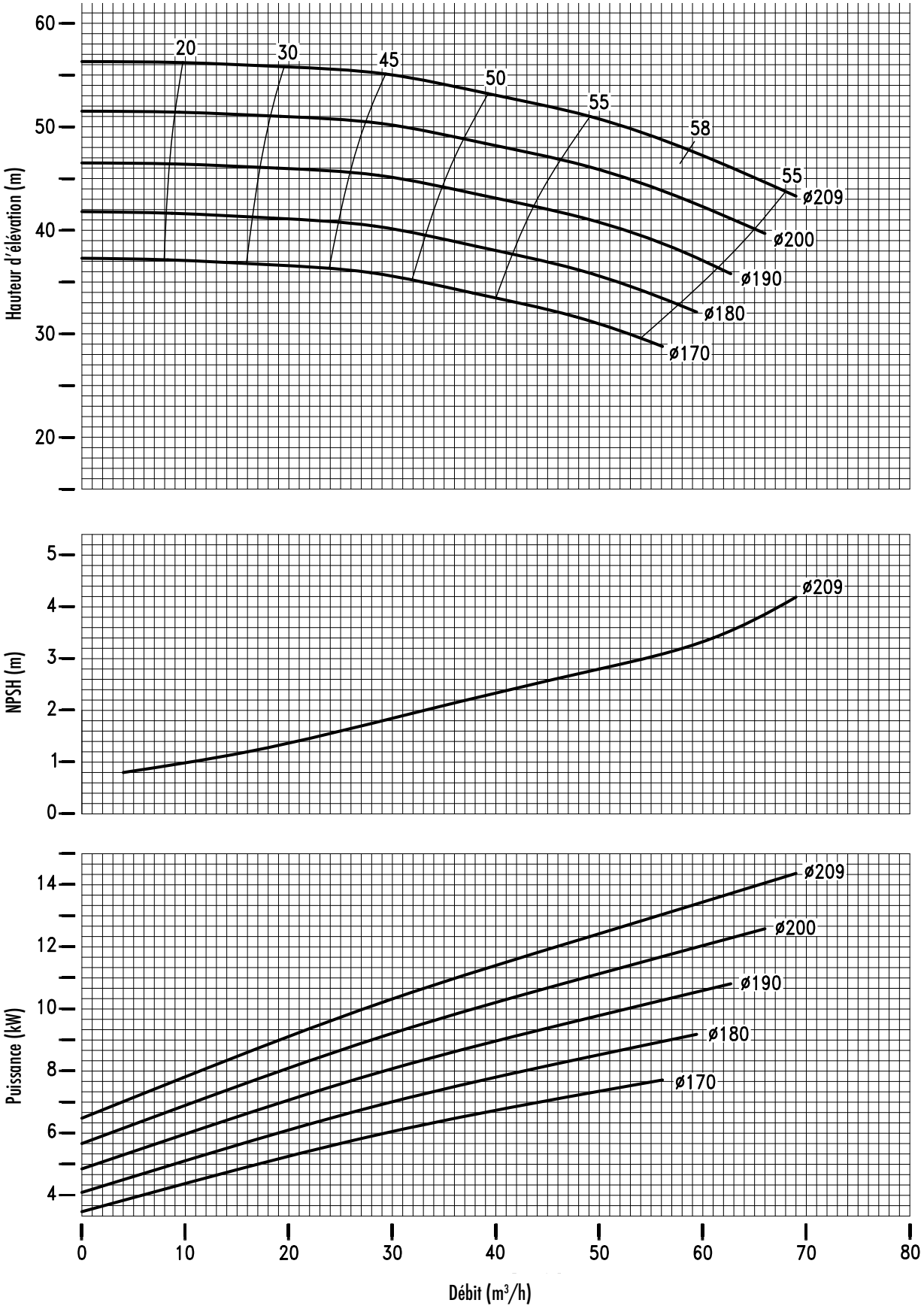

POMPES AB - 7 rue Marie Curie ZA Pariwest 78310 Maurepas - France
Tél.: 01 30 05 15 15 - Fax : 01 30 49 22 76 - E-mail : info@pompes-ab.com - Site : www.pompes-ab.com

Code document : 12258 - Rev.1
Dernière mise à jour : 20.09.2017

Document non contractuel. Les informations sont données ici à titre indicatif. Les dimensions et valeurs sont susceptibles de modification sans préavis.